枕棚セット
Vシリーズ／Vシリーズパイプ付

施工説明書

必ずお読みください

NANKAI PLYWOOD 南海プライウッド株式会社
本社　〒760-0067　香川県高松市松福町1-15-10

首都圏営業グループ	首都圏 第1・2チーム	TEL(087)825-3621	FAX(087)825-3645
東日本営業グループ	北海道・東北営業チーム	TEL(087)825-3632	FAX(087)825-3695
	関東甲信越営業チーム	TEL(087)806-3660	FAX(087)825-3645
	中部営業チーム	TEL(087)825-3622	FAX(087)825-3646
西日本営業グループ	近畿営業チーム	TEL(087)825-3623	FAX(087)825-3647
	中四国営業チーム	TEL(087)825-3624	FAX(087)825-3648
	九州営業チーム	TEL(087)825-3625	FAX(087)825-3649
特需営業グループ	特需 第1・2チーム	TEL(087)825-3662	FAX(087)825-3669

施工される方へ　施工前に製品をよくお確かめください。

品質管理には万全を期していますが、万一品質に不都合な点がございましたら、販売店様または弊社営業まですぐにご連絡ください。施工前の製品に限り、販売店様を通じて良品と交換させていただきます。施工後の交換、補修はいたしかねますので必ず施工前のご確認お願いします。

ご注意

ご使用になる前に必ずこの「施工説明書」をご一読いただきますよう、お願いいたします。
間違った施工を行ないますと製品の品質劣化や損傷につながる可能性があります。本書にそわず施工・取扱を行った場合については当社での保証はしかねますのでご注意ください。

施工上のご注意

屋外禁止
内装専用の製品です。屋外での使用はできません。

キズ注意
施工時に部材表面をキズつけないようご注意ください。

そり・ねじれ厳禁
躯体に使用する木材は乾燥材で通直な物を選んでご使用ください。

水・湿気禁止
屋内でも直接水のかかる場所や湿度の高い場所での使用はしないでください。

溶剤厳禁
溶剤・薬品・油・インク等が付着しないようにご注意ください。付着した場合はすぐに拭き取ってください。放置するとシミ・変色・劣化の原因となります。

火気厳禁
木質製品です。火気の取り扱いには充分お気をつけください。

躯体精度
躯体の垂直度、床の水平度を正確に出して施工してください。

補強
間口が2M以上の場合（例えば9尺間口など）は吊木や束などの補強材もしくは棚受・吊金具などを使って充分な補強を施してください。

ご注意

本書は「枕棚セットVシリーズ／Vシリーズパイプ付」の施工について説明しています。その他の補強・納め材を同時に施工される場合、施工前の注意事項や墨出し位置が異なりますので、枕棚セットの施工前に必ず各パーツに同梱の説明書をご確認ください。

製品断面図

枕棚セット Vシリーズ

寸法単位:mm

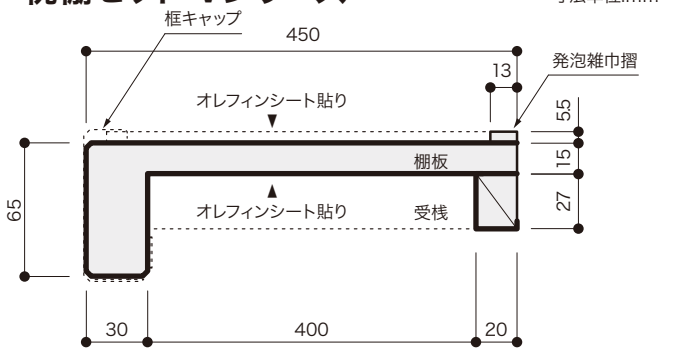

※側受桟は30×27mmです。　化粧面範囲

枕棚セット Vシリーズパイプ付

寸法単位:mm

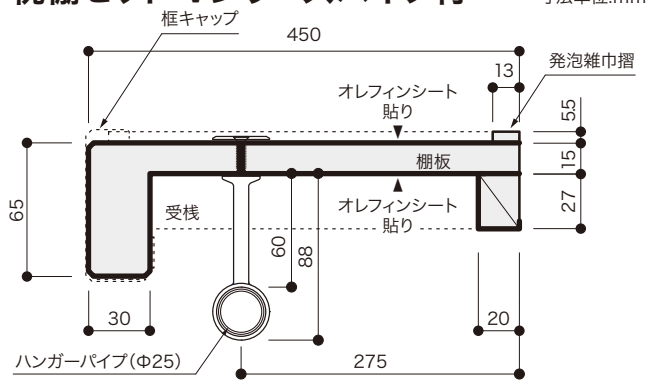

※側受桟は30×27mmです。　化粧面範囲

下地施工について

壁材（合板・石膏ボード）取り付け前に、下地の位置をご確認ください。受桟のビス止め位置に下地がない場合は、必ず下地補強を施してください。

壁面の下地処理

棚板の受桟の取付位置に下地処理（以下参照）を施してください。
・ビスを保持できる木下地（30mm厚以上）
・12mm厚以上の合板
・上記と同等のビスの引き抜き強度が保持できる下地、または躯体、構造
※棚板の荷重強度は下地強度によって大きく左右されます。充分な補強を行ってください。

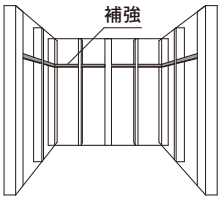

パーツセット明細

以下のパーツがすべて揃っているかをご確認ください。

(寸法単位:mm)

枕棚セット Vシリーズ

尺モジュール	3尺(450×897)		4.5尺(450×1350)		6尺(450×1800)		9尺(450×2700)	
部材	サイズ	入数	サイズ	入数	サイズ	入数	サイズ	入数
棚板	65×450×897	1枚	65×450×1350	1枚	65×450×1800	1枚	65×450×2700	1枚
受桟	20×27×897	1本	20×27×1350	1本	20×27×1800	1本	20×27×2700	1本
	30×27×400	2本	30×27×400	2本	30×27×400	2本	30×27×400	2本
雑巾摺	13×5.5×897	2本	13×5.5×1350	1本	13×5.5×1800	1本	13×5.5×2700	1本
			13×5.5×897	1本	13×5.5×897	1本	13×5.5×897	1本
ビスセット	L=65	7本	L=65	8本	L=65	9本	L=65	11本
	L=20(框キャップ用)	2本	L=20(框キャップ用)	2本	L=20(框キャップ用)	2本	L=20(框キャップ用)	2本
	ビスキャップセット	9ｾｯﾄ	ビスキャップセット	10ｾｯﾄ	ビスキャップセット	11ｾｯﾄ	ビスキャップセット	13ｾｯﾄ
耐荷重シール		1枚		1枚		1枚		1枚
框キャップ(左右)	73.5×49×14.5	各1個	73.5×49×14.5	各1個	73.5×49×14.5	各1個	73.5×49×14.5	各1個

メーターモジュール	1M(450×945)		1.5M(450×1445)		2M(450×1945)		3M(450×2945)	
部材	サイズ	入数	サイズ	入数	サイズ	入数	サイズ	入数
棚板	65×450×945	1枚	65×450×1445	1枚	65×450×1945	1枚	65×450×2945	1枚
受桟	20×27×945	1本	20×27×1445	1本	20×27×1945	1本	20×27×2945	1本
	30×27×400	2本	30×27×400	2本	30×27×400	2本	30×27×400	2本
雑巾摺	5.5×13×945	2本	5.5×13×1445	1本	5.5×13×1945	1本	5.5×13×2945	1本
			5.5×13×945	1本	5.5×13×945	1本	5.5×13×945	1本
ビスセット	L=65	7本	L=65	8本	L=65	9本	L=65	11本
	L=20(框キャップ用)	2本	L=20(框キャップ用)	2本	L=20(框キャップ用)	2本	L=20(框キャップ用)	2本
	ビスキャップセット	9ｾｯﾄ	ビスキャップセット	10ｾｯﾄ	ビスキャップセット	11ｾｯﾄ	ビスキャップセット	13ｾｯﾄ
耐荷重シール		1枚		1枚		1枚		1枚
框キャップ(左右)	73.5×49×14.5	各1個	73.5×49×14.5	各1個	73.5×49×14.5	各1個	73.5×49×14.5	各1個

枕棚セット Vシリーズパイプ付

※ボルト(L=25)以外にボルト(L=40)が同梱されていますが、施工には必要ありません。

尺モジュール	3尺(450×897)		4.5尺(450×1350)		6尺(450×1800)		9尺(450×2700)	
部材	サイズ	入数	サイズ	入数	サイズ	入数	サイズ	入数
棚板	65×450×897	1枚	65×450×1350	1枚	65×450×1800	1枚	65×450×2700	1枚
受桟	20×27×897	1本	20×27×1350	1本	20×27×1800	1本	20×27×2700	1本
	30×27×400	2本	30×27×400	2本	30×27×400	2本	30×27×400	2本
雑巾摺	13×5.5×897	2本	13×5.5×1350	1本	13×5.5×1800	1本	13×5.5×2700	1本
			13×5.5×897	1本	13×5.5×897	1本	13×5.5×897	1本
ビスセット	L=65	7本	L=65	8本	L=65	9本	L=65	11本
	L=20(框キャップ用)	2本	L=20(框キャップ用)	2本	L=20(框キャップ用)	2本	L=20(框キャップ用)	2本
	ビスキャップセット	9ｾｯﾄ	ビスキャップセット	10ｾｯﾄ	ビスキャップセット	11ｾｯﾄ	ビスキャップセット	13ｾｯﾄ
耐荷重シール		1枚		1枚		1枚		1枚
框キャップ(左右)	73.5×49×14.5	各1個	73.5×49×14.5	各1個	73.5×49×14.5	各1個	73.5×49×14.5	各1個
ハンガーパイプ	Φ25　L=685	1本	Φ25　L=1140	1本	Φ25　L=1595	1本	Φ25　L=2505	1本
両端ブラケット	両端ブラケット	2個	両端ブラケット	2個	両端ブラケット	2個	両端ブラケット	2個
	ワッシャー	2個	ワッシャー	2個	ワッシャー	2個	ワッシャー	2個
	ボルト(L=25)※	2本	ボルト(L=25)※	2本	ボルト(L=25)※	2本	ボルト(L=25)※	2本
中吊ブラケット	-	-	中吊ブラケット	1個	中吊ブラケット	1個	中吊ブラケット	2個
	-	-	ワッシャー	1個	ワッシャー	1個	ワッシャー	2個
	-	-	ボルト(L=25)※	1本	ボルト(L=25)※	1本	ボルト(L=25)※	2本

メーターモジュール	1M(450×945)		1.5M(450×1445)		2M(450×1945)		3M(450×2945)	
部材	サイズ	入数	サイズ	入数	サイズ	入数	サイズ	入数
棚板	65×450×945	1枚	65×450×1445	1枚	65×450×1945	1枚	65×450×2945	1枚
受桟	20×27×945	1本	20×27×1445	1本	20×27×1945	1本	20×27×2945	1本
	30×27×400	2本	30×27×400	2本	30×27×400	2本	30×27×400	2本
雑巾摺	5.5×13×945	2本	5.5×13×1445	1本	5.5×13×1945	1本	5.5×13×2945	1本
			5.5×13×945	1本	5.5×13×945	1本	5.5×13×945	1本
ビスセット	L=65	7本	L=65	8本	L=65	9本	L=65	11本
	L=20(框キャップ用)	2本	L=20(框キャップ用)	2本	L=20(框キャップ用)	2本	L=20(框キャップ用)	2本
	ビスキャップセット	9ｾｯﾄ	ビスキャップセット	10ｾｯﾄ	ビスキャップセット	11ｾｯﾄ	ビスキャップセット	13ｾｯﾄ
耐荷重シール		1枚		1枚		1枚		1枚
框キャップ(左右)	73.5×49×14.5	各1個	73.5×49×14.5	各1個	73.5×49×14.5	各1個	73.5×49×14.5	各1個
ハンガーパイプ	Φ25　L=850	1本	Φ25　L=1300	1本	Φ25　L=1750	1本	Φ25　L=2650	1本
両端ブラケット	両端ブラケット	2個	両端ブラケット	2個	両端ブラケット	2個	両端ブラケット	2個
	ワッシャー	2個	ワッシャー	2個	ワッシャー	2個	ワッシャー	2個
	ボルト(L=25)※	2本	ボルト(L=25)※	2本	ボルト(L=25)※	2本	ボルト(L=25)※	2本
中吊ブラケット	-	-	中吊ブラケット	1個	中吊ブラケット	1個	中吊ブラケット	2個
	-	-	ワッシャー	1個	ワッシャー	1個	ワッシャー	2個
	-	-	ボルト(L=25)※	1本	ボルト(L=25)※	1本	ボルト(L=25)※	2本

I 型の施工手順

[枕棚セット Vシリーズ]

※受桟(後・側)を固定の際に直接ビスをねじ込むと割れる可能性があります。
あらかじめφ3mm位の下穴を開けておいてください。
※ビスの種類、打ち位置、本数は ビス打ちの基本本数・打ち位置 をご参照ください。
※間口2M以上の場合は必ず 間口が2M以上の場合の補強方法 をご参照ください。

① 取り付け位置の墨出し

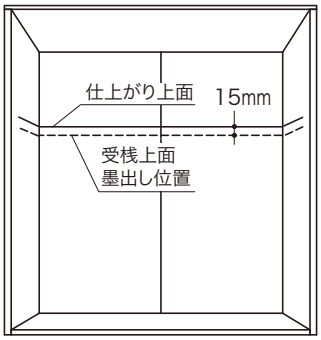

棚板の仕上がり上面より15mm下に受桟上面の墨出しを行なってください。

② 後受桟の取り付け

下穴加工が必要です。

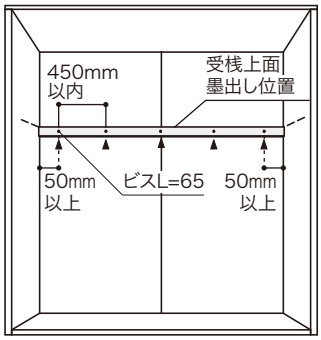

後受桟を間口寸法にカットし、φ3mm位の下穴を開けた後、後壁面にワッシャーを通したビスL=65で止め、ビスキャップを取り付けてください。

ご注意

- **受桟の取り付け向きにご注意ください。**
- **ビスは受桟の端から50mm以上離れた位置に打つようにしてください。**
- **ビス止めピッチは450mm以内で打つようにしてください。**

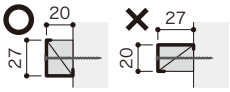

③ 側受桟の取り付け

下穴加工が必要です。

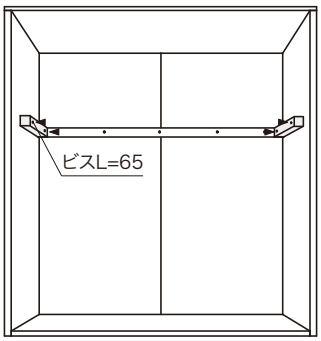

左右の側受桟にφ3mm位の下穴を開けた後、両側壁面にワッシャーを通したビスL=65で止め、ビスキャップを取り付けてください。

ご注意

- **受桟の取り付け向きにご注意ください。**

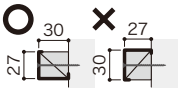

- 棚板の奥行を縮める場合
「棚板仕上り奥行」−50mmが側受桟寸法です。

④ 棚板の取り付け

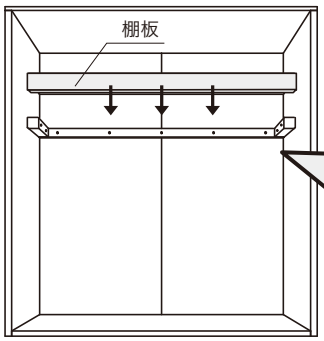

棚板を間口寸法に合わせてカットし、取り付けてください。
カット目安寸法:押入内寸法(間口)よりマイナス5mm

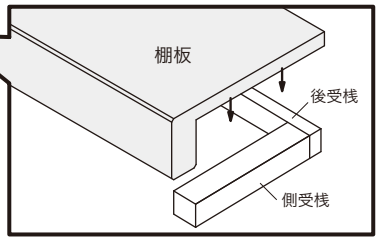

⑤ 棚板の固定

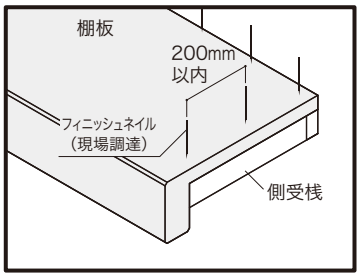

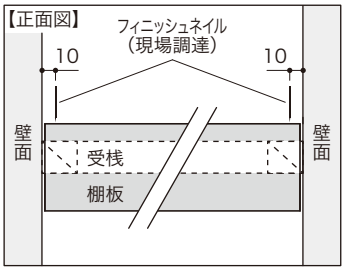

棚板をフィニッシュネイル(現場調達)で、受桟に固定してください。

ご注意

- **フィニッシュネイルはピッチ200mm以内で打つようにしてください。**
- **フィニッシュネイルは壁から10mm程度の位置を目安に打ってください。**
- **棚板は左右の隙間が均等になるよう設置してください。**

⑥ 雑巾摺の取り付け

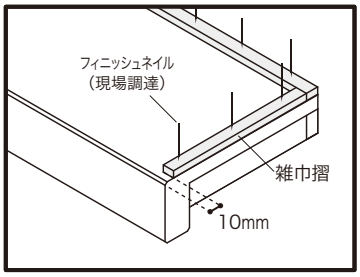

雑巾摺を適寸にカットし、棚板上の壁際にそってフィニッシュネイル(現場調達)で取り付けてください。

※後から框キャップを取り付けるので框前面から10mmの寸法をあけて寸法取りを行なってください。

⑦ 框キャップの取り付け

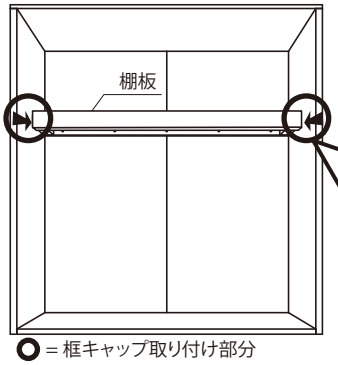

○ = 框キャップ取り付け部分

壁面と框部分の隙間に框キャップを取り付けます。

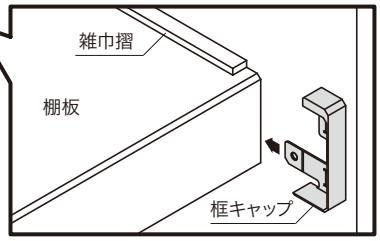

I 型の施工手順

[枕棚セット Vシリーズ]

⑧ 框キャップの固定

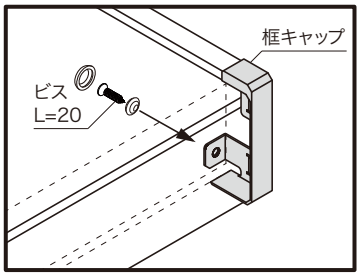

框キャップの固定部を框裏面に折り返し、ワッシャーを通したビスL=20にて框に固定し、ビスキャップを取り付けます。

⑨ 完成

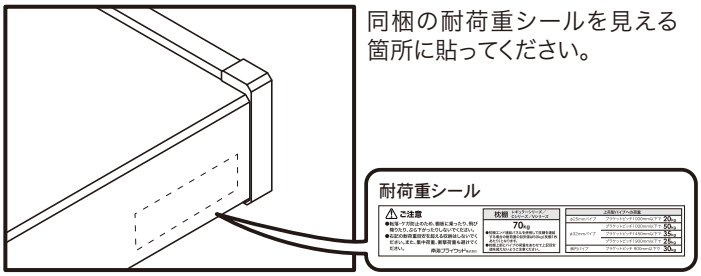

同梱の耐荷重シールを見える箇所に貼ってください。

完了

I 型の施工手順

[枕棚セット Vシリーズパイプ付]

※受桟(後・側)を固定の際に直接ビスをねじ込むと割れる可能性があります。
あらかじめφ3mm位の下穴を開けておいてください。
※ビスの種類、打ち位置、本数は ビス打ちの基本本数・打ち位置 をご参照ください。
※間口2M以上の場合は必ず 間口が2M以上の場合の補強方法 をご参照ください。

①～③は[枕棚セット Vシリーズ]と同様の施工を行なってください。

④ 棚板寸法カット・穴あけ

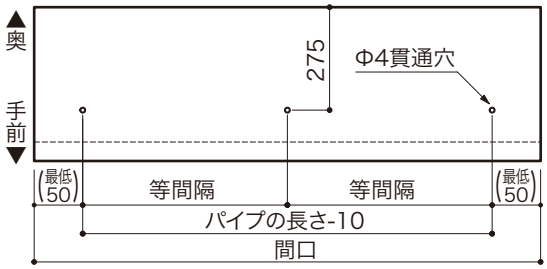

3Mの場合、中吊ブラケットが2個なので下穴は4カ所必要です。
1Mの場合は中吊ブラケットがないため、下穴は両端のみになります。

1)棚板の寸法を取り、カットします。
(棚板カット目安寸法:押入内間口寸法よりマイナス5mm)

2)パイプをカットする場合、間口－90mm以下にしてください。

3)棚板にブラケット取り付け用の貫通穴(Φ4mm)を開けます。
下穴加工位置
・棚板奥から275mm
・両端ブラケットの下穴ピッチはパイプの長さ－10mm
・中吊りブラケットは両端ブラケットの下穴から等間隔

パイプの長さが1000mmを超えると中吊ブラケットが1個必要です。
パイプの長さが2000mmを超えると中吊ブラケットが2個必要です。

⑤ 棚板の取り付け

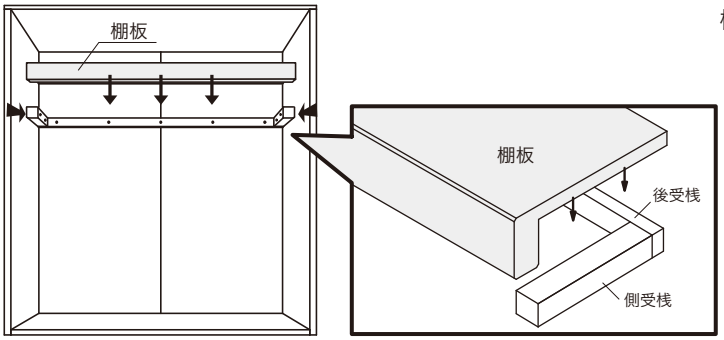

棚板を受桟上に載せます。

⑥ 棚板の固定

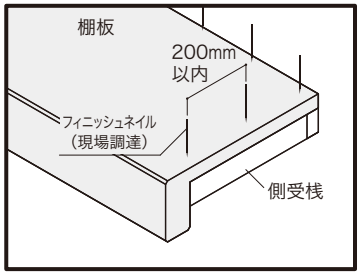

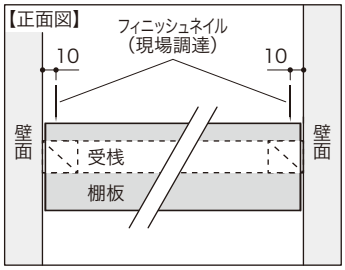

棚板をフィニッシュネイル(現場調達)で、受桟に固定してください。

ご注意

- **フィニッシュネイルはピッチ200mm以内で打つようにしてください。**
- **フィニッシュネイルは壁から10mm程度の位置を目安に打ってください。**
- **棚板は左右の隙間が均等になるよう設置してください。**

I型の施工手順

[枕棚セット Vシリーズパイプ付]

⑦ パイプの取り付け

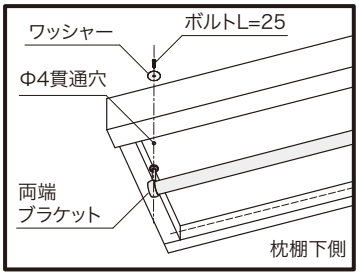

カットしたパイプをブラケットに取り付け、枕棚にあけた穴に同梱のボルトL=25で取り付けます。

※梱包時　ボルトL=25はブラケットに付いています。

⑧ 雑巾摺の取り付け

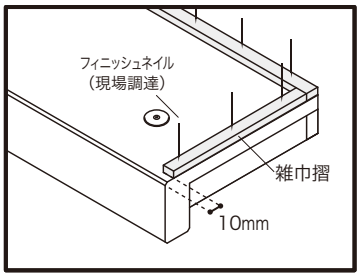

雑巾摺を適寸にカットし、棚板上の壁際にそってフィニッシュネイル(現場調達)で取り付けてください。

※後から框キャップを取り付けるので框前面から10mmの寸法をあけて寸法取りを行ってください。

⑨ 框キャップの取り付け

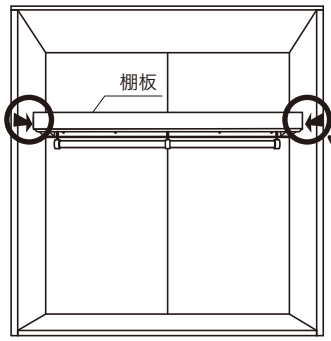

壁面と框部分の隙間に框キャップを取り付けます。

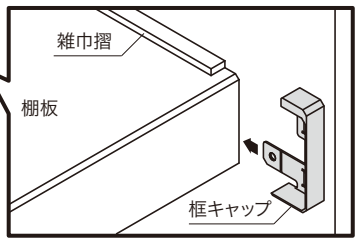

○ = 框キャップ取り付け部分

⑩ 框キャップの固定

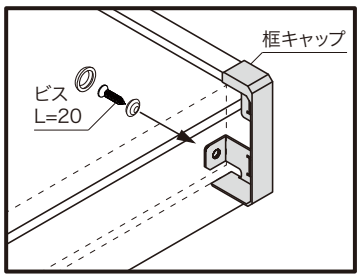

框キャップの固定部を框裏面に折り返し、ワッシャーを通したビスL=20にて框に固定し、ビスキャップを取り付けます。

⑪ 完成

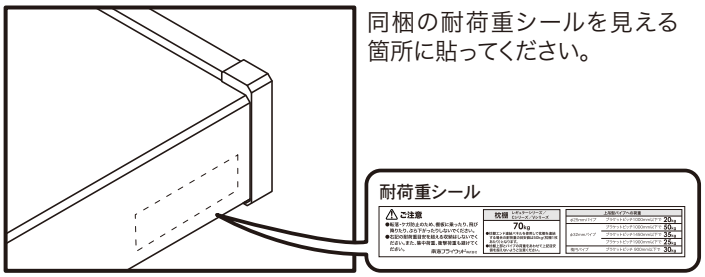

同梱の耐荷重シールを見える箇所に貼ってください。

完了

L型の施工手順

ご注意
- ●L型・U型施工を行なう場合は、**別売品「ジョイントフィラー」**をお求めください。
- ●枕棚をL型に組む場合は、**間口の短い方の枕棚を両壁納めに**してください。

※受桟(後・側)を固定の際に直接ビスをねじ込むと割れる可能性があります。あらかじめφ3mm位の下穴を開けておいてください。
※ビスの種類、打ち位置、本数は ビス打ちの基本本数・打ち位置 をご参照ください。
※間口2M以上の場合は必ず 間口が2M以上の場合の補強方法 をご参照ください。

① Ⓐ 枕棚の取り付け

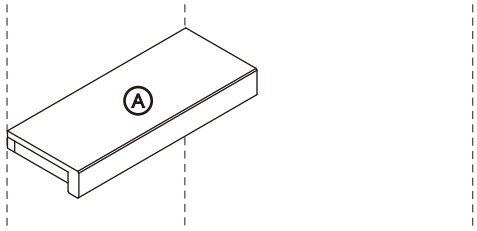

間口が狭い方の枕棚(Ⓐ)をI型の施工手順に沿って枕棚の固定まで行ないます。

ご注意
雑巾摺と框キャップはⒷの棚板施工後に取り付けます。

② Ⓑ 受桟の取り付け　下穴加工が必要です。

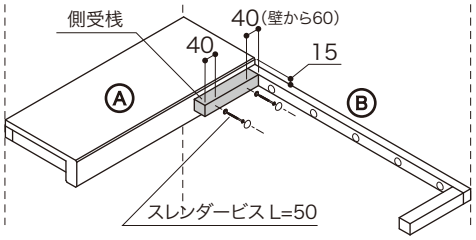

Ⓑの受桟をφ3mm位の下穴を開け、ビスで壁に固定します。
Ⓐの框に取り付けるⒷの側受桟には、**ジョイントフィラーに同梱のスレンダービスL=50を使用します。**φ3mm位の下穴を開けた後、ワッシャーを通してそれぞれ側受桟の端から40mmの位置に固定し、ビスキャップを取り付けます。

L型の施工手順

ご注意 ●L型・U型施工を行なう場合は、**別売品「ジョイントフィラー」**をお求めください。
●枕棚をL型に組む場合は、**間口の短い方の枕棚を両壁納めに**してください。

※受桟(後・側)を固定の際に直接ビスをねじ込むと割れる可能性があります。あらかじめφ3mm位の下穴を開けておいてください。
※ビスの種類、打ち位置、本数は ビス打ちの基本本数・打ち位置 **をご参照ください。**
※間口2M以上の場合は必ず 間口が2M以上の場合の補強方法 **をご参照ください。**

③ Ⓑ棚板の取り付け／ 雑巾摺・框キャップの取り付け

下穴加工が必要です。

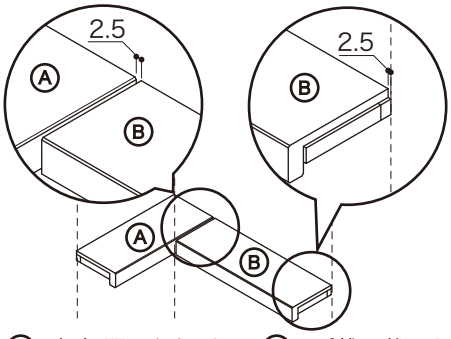

1) Ⓑの棚板間口をカットし、Ⓑの受桟に載せます。

棚板間口カット寸法：
Ⓑ棚板幅 =(Ⓐ框前～反対壁寸法) ー 5mm

Ⓐの框前部とⒷの棚板の隙間は2.5mm、Ⓑの棚板と反対壁の隙間を2.5mm空けます。

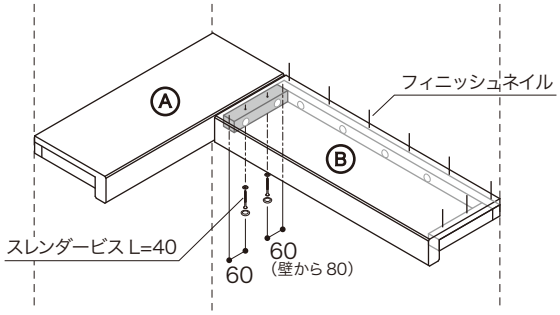

2) Ⓑの棚板を上からフィニッシュネイルで固定します。
Ⓐの框に取り付けたⒷの側受桟部分のみ、**ジョイントフィラーに同梱のスレンダービスL=40を使用します。**φ3mm位の下穴を開けた後、ワッシャーを通し、それぞれ側受桟の端から60mmの位置に下から棚に向かって固定し、ビスキャップを取り付けます。

棚板固定後、ⒶとⒷの雑巾摺と框キャップを取り付けます。

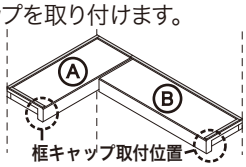

④ ジョイントフィラーの取り付け

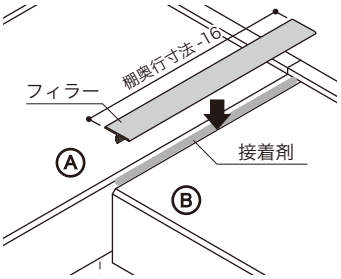

1) ⒶⒷの棚板の接続部分の隙間に、上から接着剤(ウレタン系)を塗布し、フィラーを取り付けます。
棚板の奥行寸法をカットしている場合は、あらかじめフィラーを**棚奥行寸法-16mm**の長さにカットします。

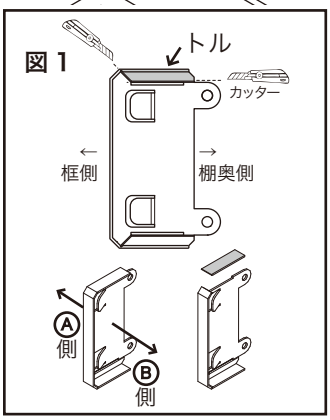

2) ジョイントカバーの取付方向を確認し、ジョイントカバーの上部分(図1のグレー部分)を溝にそってカッター等で切り取り、取り外します。

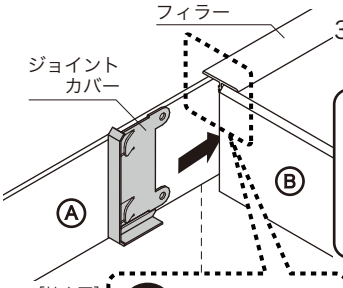

3) ジョイントカバーをⒶの框とⒷの棚板の間に差し込みます。

ご注意
ジョイントカバーは、フィラーの足の部分よりⒶ側に沿わせるように差し込んでください。[拡大図参照]

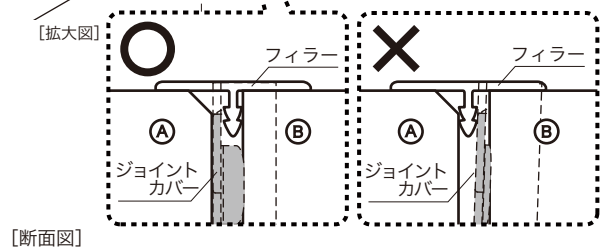

[断面図]

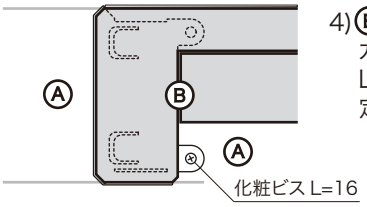

4) Ⓑの棚板の裏から、ジョイントカバーのφ4貫通穴に化粧ビスL=16でⒶの框に向かって固定します。

間口が2M以上の場合の補強方法

補強が必要な場合は、吊金具(別売品)や、吊木・束等(現場調達)で補強してください。(下図参照)

吊木の取り付け

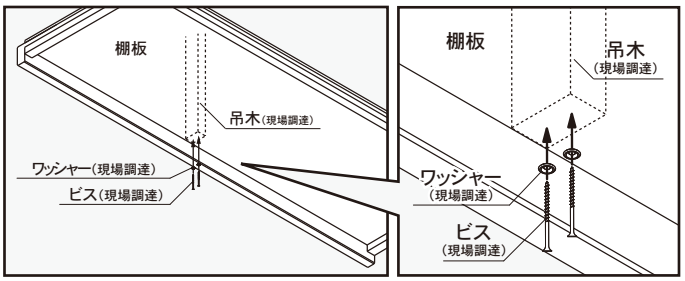

ご注意
L型・U型の場合、棚板の中央部ではなく**スペースの間口の中央部分を一カ所**補強してください。

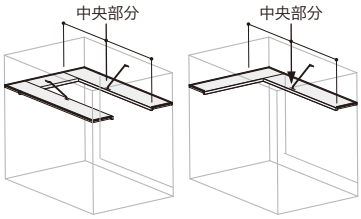

間口が2M以上の場合の補強方法

補強が必要な場合は、吊金具（別売品）や、吊木・束等(現場調達）で補強してください。（下図参照）

枕棚用吊金具の取り付け〈弊社別売品〉※450mm奥行専用※

枕棚のセンターに同梱のビスを使って①→②の順で固定してください。
※詳しくは枕棚用吊金具に同梱の施工説明書をご覧ください。

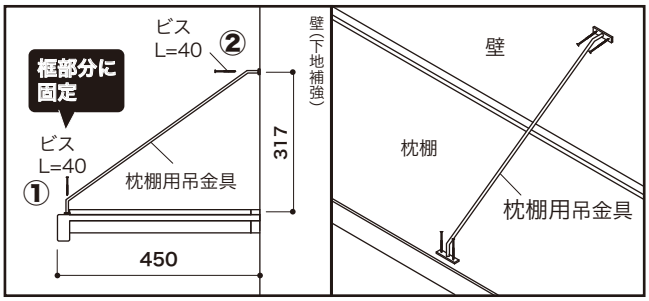

枕棚用樹脂受金具の取り付け〈弊社別売品〉

枕棚のセンターに同梱のビスを使って①→②の順で固定してください。
※詳しくは枕棚用樹脂受金具に同梱の施工説明書をご覧ください。

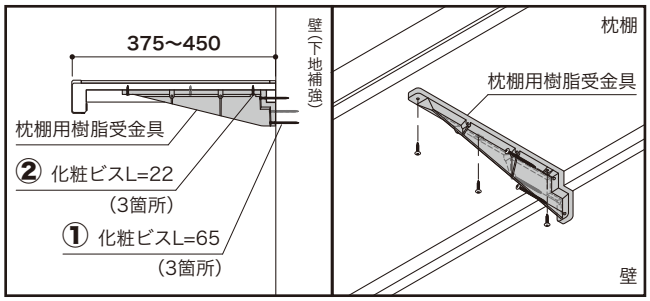

ビス打ちの基本本数・打ち位置

ビスL＝65　｜　ビスL＝20　｜　ビスキャップ

框キャップについて［全サイズ共通］

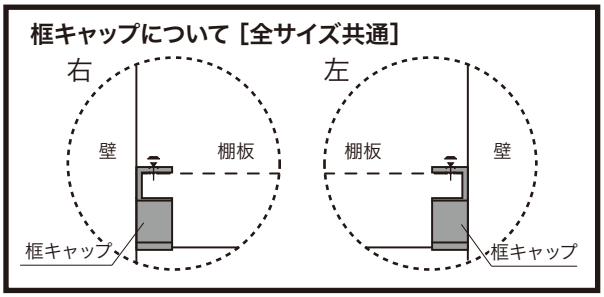

3尺／1M

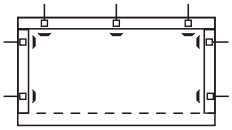

	明細	入数
棚板・受桟用	L＝65	7本
	ビスキャップ	7セット
框キャップ用	L＝20	2本
	ビスキャップ	2セット

4.5尺／1.5M

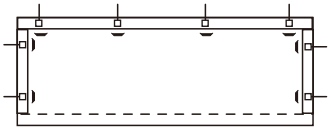

	明細	入数
棚板・受桟用	L＝65	8本
	ビスキャップ	8セット
框キャップ用	L＝20	2本
	ビスキャップ	2セット

6尺／2M

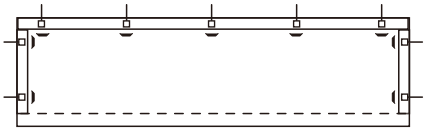

	明細	入数
棚板・受桟用	L＝65	9本
	ビスキャップ	9セット
框キャップ用	L＝20	2本
	ビスキャップ	2セット

9尺／3M

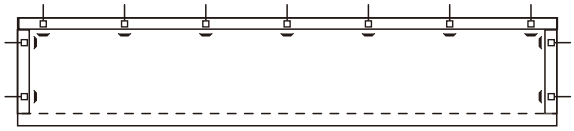

	明細	入数
棚板・受桟用	L＝65	11本
	ビスキャップ	11セット
框キャップ用	L＝20	2本
	ビスキャップ	2セット

建築基準法に基づくホルムアルデヒド発散等級

この建築材料は以下の内容で登録しています。

発散等級区分：　F☆☆☆☆

対象部位：　棚板

ご注意　この用紙は建築基準法に基づく納入部材の確認書類となりますので、大切に保管して工事責任者へ渡してください。

（一社）日本建材・住宅設備産業協会	
発散等級	F☆☆☆☆
登録番号	K−002444
製造業者等名称	南海プライウッド株式会社
ロット番号	梱包に表示
問合わせ先	https://www.kensankyo.org/