ランドリー可動棚

［ランドリー収納］

施工もラクラク
オールインワン
パッケージ

NANKAI PLYWOOD

価格改定版

2025年4月1日以降受注対応

洗濯家事を快適にする機能的なコンパクト収納。

洗濯機周りの
アイテムを
すっきり収納♪

ランドリー可動棚のメリット

意匠性と安全性を配慮した
木口４面エッジテープ貼り+R加工仕様

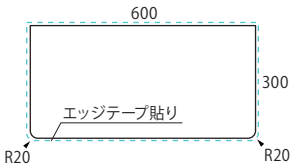

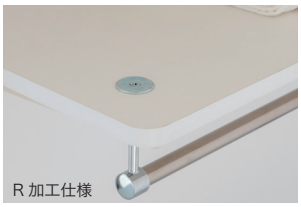

現場カット不要で**施工が簡単**

側板・袖壁がなくても
背壁固定だけで設置可能

カラーは清潔感のある
クリアホワイト

傷・汚れに強い
EBコート仕様

棚板・棚柱・ハンガーパイプを
オールインワンパッケージ化

リフォームに**最適**
石膏ボードの壁に
設置する際に簡単・便利な
石膏ボード用固定パネル
をラインナップ

デッドスペースの有効利用と

家事の流れを考えた

暮らしをとっても

便利にする収納です。

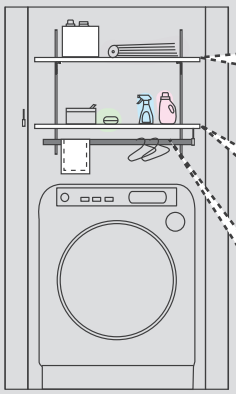

上段の可動棚には ...
ストック用の洗剤類や物干し器具など

下段の可動棚には ...
日常的に使う洗剤類など

ハンガーパイプには ...
一時掛け用ハンガー・タオルなど

製品仕様・セット内容

単位：mm

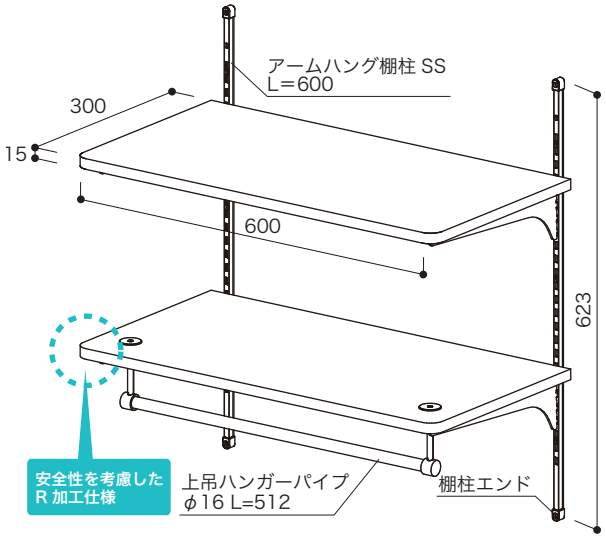

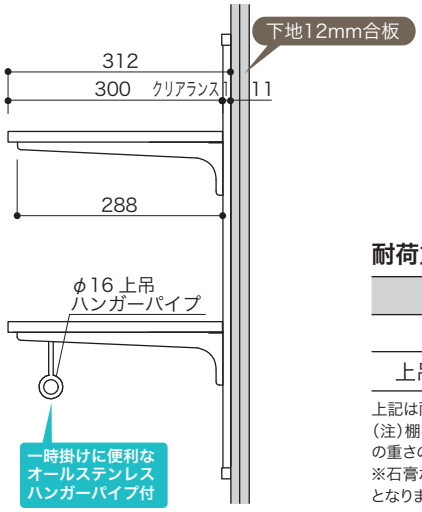

耐荷重の目安値

パーツ	耐荷重の目安値
棚板	10kg以内(注)
上吊ハンガーパイプ	5kg以内

上記は耐荷重の目安値であり、保証値ではありません。
(注)棚板に載せる物の重さと上吊ハンガーパイプに吊り下げる物の重さの合計です。
※石膏ボード用固定パネルを用いて施工した場合も同様の目安値となります。

棚板

アートランバー
(R加工仕様)
EB.コート仕様
クリアホワイト

棚柱

アームハング棚柱SS
SS ホワイト

パイプ 16Φ

上吊ハンガーパイプ

セット内容

棚板
上下段用 計2枚

アームハング棚柱SS
棚柱×2本／棚柱エンド×4個／ビスL=50×12本／
棚受×左右各1本・2セット計4本／ビスL=16×4本・2セット計8本／
注意ラベル×2枚

上吊ハンガーパイプ
パイプ×1本／両端ブラケット×2個／ボルトL=40×2本／
ボルトL=25×2本／ワッシャー×2個

ランドリー可動棚

カラー	コード	品番	入数	設計価格
クリアホワイト	04260139	LT2P-CW-A	1セット	23,500円(税込25,850円)/セット

ランドリー可動棚石膏ボード用固定パネル

固定パネル：厚さ15mm×幅660mm×高さ640mm

カラー	コード	品番	入数	設計価格
クリアホワイト	04260370	LT-KP	1セット	15,700円(税込17,270円)/セット

セット内容　固定パネル×1枚／石膏ボード用固定パーツ×6個／石膏ボード用穴開けパーツ×1個／ビス・ビスキャップセット×1セット

設計上のご注意
- 劣化している石膏ボードには取り付けできません。事前に壁の状況確認を行ない、劣化のおそれがある場合は必ず下地補強を行なってください。
- 同梱している取り付け用のビス以外での施工による不具合については責任をおいかねます。
- その他の弊社製品には設置できません。

ランドリー・洗面スペースをトータルでコーディネートできる収納［ラクエル］&［アドキューブ］もラインナップ

LACELLE
ランドリーパネル収納［ラクエル］

ADCUBE
壁厚ニッチ収納［アドキューブ］

収納生活 NANKAI
365日。快適収納生活。

NANKAI PLYWOOD 南海プライウッド株式会社
本社　〒760-0067　香川県高松市松福町1-15-10
https://www.nankaiplywood.co.jp/
follow me!

首都圏営業グループ　首都圏 第1チーム　TEL(087)825-3621　FAX(087)825-3645
首都圏 第2チーム　TEL(087)825-3621　FAX(087)825-3645
西日本営業グループ　近畿営業チーム　TEL(087)825-3623　FAX(087)825-3647
中四国営業チーム　TEL(087)825-3624　FAX(087)825-3648
九州営業チーム　TEL(087)825-3625　FAX(087)825-3649
東日本営業グループ　北海道・東北営業チーム　TEL(087)825-3632　FAX(087)825-3695
関東甲信越営業チーム　TEL(087)806-3660　FAX(087)825-3645
中部営業チーム　TEL(087)825-3622　FAX(087)825-3646
新規開拓営業グループ　TEL(087)825-3634　FAX(087)825-3649

■寸法単位：mm ■表示価格に施工費は含まれておりません。■ 製品改良のため、予告なく仕様を変更することがあります。ご了承ください。
■ 印刷物と実物では色味が異なる可能性があります。あらかじめご了承ください。

PP-LTT2504-16 A　発行　2025年4月