NANKAI PLYWOOD

価格改定版

2024年4月1日以降受注対応

Bタイプ・4段(片壁あり・壁なし)

Bタイプ・2段(片壁あり・壁なし)

可動棚板セット

棚板プランの中で人気の高い2タイプをパッケージ化。
設置場所に合わせて選べる便利な収納で、リフォームに適しています。

Aタイプ・6段(両壁あり)

Aタイプ・2段(両壁あり)

メリット1 必要なパーツをオールインワンパッケージ化

- 同一梱包内に**すべてのパーツ**を取り揃えています。
- **1コード発注**で業者様の負担を軽減します。
- **ワンパッケージ**なので運用・確認が簡単です。

メリット2 オールインワンでバリュー価格

各パーツのご購入よりも**お値打ち価格**で販売します。

メリット3 梱包材の削減でエコロジー

現場での廃棄ダンボールを**約50%**削減します。

パーツごとに
発注すると
梱包数が多くて
確認作業が大変!

1梱包だから
確認が早い!
ダンボールも
1梱包分で
片付けもラク♪

木下地がなくてもAタイプを設置可能。リフォームにも最適です。

木下地なしでもOK!可動棚板セットAタイプを簡単に設置できる専用固定プラグです。 ※Bタイプには対応していません。

石膏ボード用棚柱固定プラグ(可動棚板セットAタイプ専用)

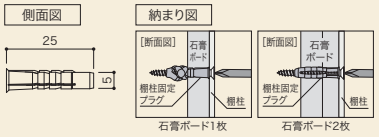

プラン	コード	品番	入数	設計価格
Aタイプ2段	07730046	TB-SP34	1セット	3,000円(税込 3,300円)/セット
Aタイプ4段・6段	07730048	TB-SP74		5,500円(税込 6,050円)/セット

セット内容 ■2段 石膏ボード用棚柱固定プラグ×34個
■4段・6段 石膏ボード用棚柱固定プラグ×74個

耐荷重の目安値

奥行	棚板1段あたり
300	25kg
450	30kg

上記は耐荷重の目安値であり、保証値ではありません。

- ●劣化している石膏ボードには取り付けできません。事前に壁の状況確認を行ない、劣化のおそれがある場合は必ず下地補強を行なってください。
- ●各製品に同梱しているビスをご使用ください。
- ●φ5のドリルで石膏ボードに下穴を開けてご使用ください。
- ●石膏ボードの厚みは、9.5mm以上必要です。石膏ボードを重ねて貼った場合もご使用いただけます。

Aタイプ | 両壁あり

シンプルアルミ棚柱セット仕様

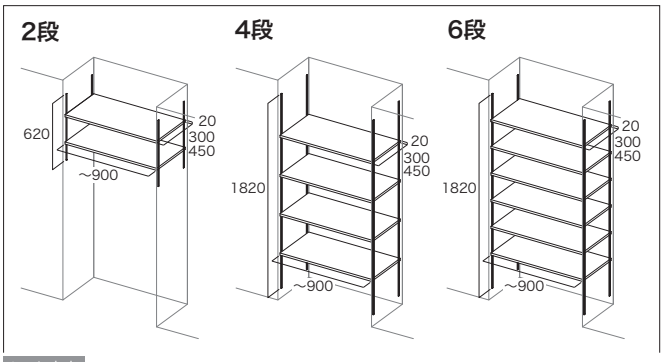

棚板
(アートランバーSタイプ)

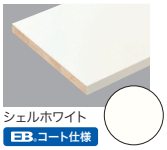

シェルホワイト
EB コート仕様

シンプルアルミ
棚柱セット

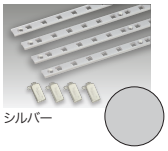

シルバー

耐震用棚板
ストッパー付

耐震用棚板
ストッパー

耐荷重の目安値

奥行	棚板1段あたり
300	25kg
450	40kg

上記は耐荷重の目安値であり、保証値ではありません。

プラン	コード	品番	入数	設計価格
2段D300	04260146	KTA2D3-S-LW	1セット	17,400円(税込 19,140円)/セット
2段D450	04260147	KTA2D4-S-LW		20,800円(税込 22,880円)/セット
4段D300	04260073	KTA4D3-S-LW-A		26,500円(税込 29,150円)/セット
4段D450	04260074	KTA4D4-S-LW-A		33,000円(税込 36,300円)/セット
6段D300	04260075	KTA6D3-S-LW-A		34,400円(税込 37,840円)/セット
6段D450	04260076	KTA6D4-S-LW-A		44,500円(税込 48,950円)/セット

※2段プランの棚柱の長さは、620mmです。 ※4・6段プランの棚柱の長さは、1820mmです。

セット内容

■2段　可動棚板 20×300・450×900×2枚／棚柱×4本／棚受×8個(棚2枚分)／ビスL＝40×24本／ビスL＝16×24本/耐震用棚板ストッパー×4個／ストッパー用ビスL＝20×4本
■4段　可動棚板 20×300・450×1810×2枚／棚柱×4本／棚受×16個(棚4枚分)／ビスL＝40×64本／ビスL＝16×64本/耐震用棚板ストッパー×12個／ストッパー用ビスL＝20×12本
■6段　可動棚板 20×300・450×1810×3枚／棚柱×4本／棚受×24個(棚6枚分)／ビスL＝40×64本／ビスL＝16×64本/耐震用棚板ストッパー×12個／ストッパー用ビスL＝20×12本

Bタイプ | 片側あり・壁なし

アームハング棚柱SS仕様

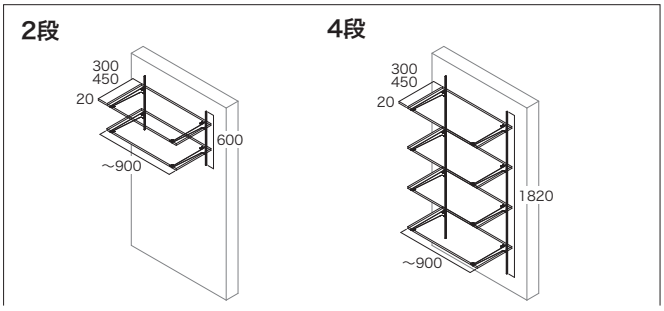

棚板
(アートランバーSタイプ)

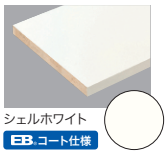

シェルホワイト
EB コート仕様

アームハング棚柱SS

SSホワイト

SSホワイト

耐荷重の目安値

奥行	棚板1段あたり
300	10kg
450	15kg

上記は耐荷重の目安値であり、保証値ではありません。

プラン	コード	品番	入数	設計価格
2段D300	04260148	KTB2D3-W-LW	1セット	24,200円(税込 26,620円)/セット
2段D450	04260149	KTB2D4-W-LW		29,900円(税込 32,890円)/セット
4段D300	04260077	KTB4D3-W-LW-A		43,100円(税込 47,410円)/セット
4段D450	04260078	KTB4D4-W-LW-A		53,700円(税込 59,070円)/セット

※2段プランの棚柱の長さは、600mmです。 ※4段プランの棚柱の長さは、1820mmです。

セット内容

■2段　可動棚板 20×300・450×900×2枚／棚柱×2本／ビスL＝50×8本／棚受×左右各1本・2セット／ビスL＝16×4本・2セット計8本／コーナーパッド×AB左右各1個・2セット計4個／エッジテープ2M×1本
■4段　可動棚板 20×300・450×1810×2枚／棚柱×2本／ビスL=50×20本／棚受×左右各1本・4セット／ビスL＝16×4本・4セット計16本／
コーナーパッド×AB左右各1個・4セット計8個／エッジテープ2M×2本

4段・6段プランの棚板は、間口サイズに合わせて2枚にカットしてください。2段プランの棚板は、間口サイズに合わせてカットしてください。

製品仕様　棚板 ■ 基材＝芯材：集成材　表面材：MDF ■ 表面＝特殊硬化コート紙(EBコート仕様)　シンプルアルミ棚柱 ■ 棚柱 材質＝アルミニウム ■ 棚受 材質＝ステンレス　アームハング棚柱SS ■ 材質＝スチール

オプションパーツ

1段プラスアップ用棚板

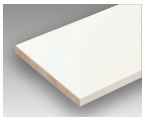

アートランバーSタイプ(1面エッジテープ貼り) シェルホワイト EB コート仕様

厚さ	奥行	幅	コード	品番	入数	設計価格
20	300	900	04258824	O20-13-LW	1枚	5,400円(税込 5,940円)/枚
		1810	04258801	O20-16-LW		8,000円(税込 8,800円)/枚
	450	900	04258834	O20-153-LW		6,900円(税込 7,590円)/枚
		1810	04258802	O20-156-LW		11,000円(税込12,100円)/枚

エッジテープ

エッジテープ

寸法	カラー	コード	品番	入数	設計価格
20×2000	シェルホワイト	12210111	20LW-2	1本	1,500円(税込1,650円)/本

シンプルアルミ棚柱セット ＋ その他パーツ類

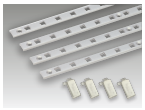

シンプルアルミ棚柱セット

寸法	カラー	コード	品番	入数	設計価格
12×1820	シルバー	07740011	TBAS-S-A	1セット	12,000円(税込13,200円)/セット

セット内容　棚柱×4本／棚受×24個(棚6枚分)／耐震用棚板ストッパー×12個／ビスL=16×64本／ビスL=40×64本／ストッパー用ビスL=20×12本

棚受(シンプルアルミ棚柱セット専用)

カラー	コード	品番	入数	設計価格
シルバー	05521001	TBAS-U	1セット	1,100円(税込1,210円)/セット

セット内容　棚受×4個(棚1枚分)／耐震用棚板ストッパー×2個／ストッパー用ビス L=20×2本

エンドキャップ(シンプルアルミ棚柱セット専用)

カラー	コード	品番	入数	設計価格
ホワイト	07740004	TBAS-ECW4	1セット	1,000円(税込1,100円)/セット

※カラーはホワイトですが、シンプルアルミ棚柱セット：シルバー色にご使用いただけます。

セット内容　エンドキャップ×4個／ビスL=30×4本(上下取付：棚柱2本分)

ゴムカバー(シンプルアルミ棚柱セット専用)

カラー	コード	品番	入数	設計価格
ホワイト	07740003	TBAS-GW4	1セット	800円(税込880円)/セット

※カラーはホワイトですが、シンプルアルミ棚柱セット：シルバー色にご使用いただけます。

セット内容　ゴムカバー×4個

アームハング棚柱SS＋その他パーツ類

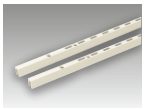

棚柱(2本入)

高さ	カラー	コード	品番	入数	設計価格
L=1820	SSホワイト	11800505	SS-H18W-2	1セット	11,600円(税込12,760円)/セット

セット内容　棚柱×2本／ビスL＝50×20本

棚受(2本入)

奥行タイプ	カラー	コード	品番	入数	設計価格
300	SSホワイト	11800581	SS-MD30W	1セット	4,400円(税込4,840円)/セット
450		11800617	SS-MD45W		5,900円(税込6,490円)/セット

セット内容　棚受×左右各1本／ビスL＝16×4本

棚柱エンド

高さ	カラー	コード	品番	入数	設計価格
15.5	SSホワイト	11800510	SS-E-W	1セット	2,000円(税込2,200円)/セット

セット内容　エンド×4個／ビスL=50×4本

収納生活 NANKAI
365日。快適収納生活。

NANKAI PLYWOOD 南海プライウッド株式会社

本社　〒760-0067　香川県高松市松福町1-15-10
https://www.nankaiplywood.co.jp/

follow me!

首都圏営業グループ
首都圏 第1チーム　TEL(087)825-3621　FAX(087)825-3645
首都圏 第2チーム　TEL(087)825-3621　FAX(087)825-3645

西日本営業グループ
近畿営業チーム　TEL(087)825-3623　FAX(087)825-3647
中四国営業チーム　TEL(087)825-3624　FAX(087)825-3648
九州営業チーム　TEL(087)825-3625　FAX(087)825-3649

東日本営業グループ
北海道・東北営業チーム　TEL(087)825-3632　FAX(087)825-3695
関東甲信越営業チーム　TEL(087)806-3660　FAX(087)825-3645
中部営業チーム　TEL(087)825-3622　FAX(087)825-3646

海外及び新規開拓営業グループ　TEL(087)825-3634　FAX(087)825-3649

■寸法単位：mm ■表示価格に施工費は含まれておりません。■ 製品改良のため、予告なく仕様を変更することがあります。ご了承ください。
■ 印刷物と実物では色味が異なる可能性があります。あらかじめご了承ください。

PP-KTT2404-17 A　発行 2024年4月