可動棚板はこれで決まり！

NANKAI PLYWOOD

可動棚板セット
セレクトシリーズ Bタイプ

アームハング棚柱SSは
安心の「R形状の棚板」とのセット品がおすすめ！

棚板はカット不要！
R形状でデザイン性と安全性に配慮した
オープン収納。

棚板は前面にR加工と4面エッジテープを施しており、カットせずに
そのままお使いいただけます。
デザイン性と安全性に優れたオープン収納です。

point 01 同一梱包内に必要なパーツを **ワンパッケージ化**

point 02 1コードで **簡単発注**

point 03 ワンパッケージなので **運用・確認が簡単**

キッチン背面に

リビングに

デスク上に

洗濯機上部に

トイレ上部に

洗面室に

受5 受注日翌日から生産完了まで約5営業日(土日祝日は除く)をいただきます。
受注後のキャンセル・変更についてはお受けいたしかねます。ご了承くださいますよう、お願いいたします。

可動棚板セット セレクトシリーズ Bタイプ(片壁・両壁なし) アートランバーRタイプ/アームハング棚柱SS仕様 NEW

片壁や両壁が無いオープンな場所に、棚板をカットせずにそのまま使用でき、インテリアに合わせてカラーの組み合わせをセレクトできるシリーズです。

棚板(アートランバーRタイプ)

シェルホワイト　ブライトウォールナット　アッシュウォールナット　ダークグレー

アームハング棚柱SS

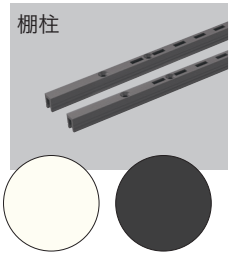

SSホワイト　SSブラック

SSホワイト　SSブラック

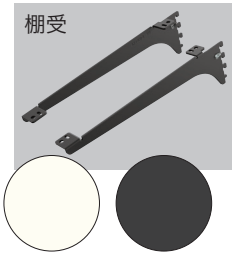

SSホワイト　SSブラック

WEBページはこちら

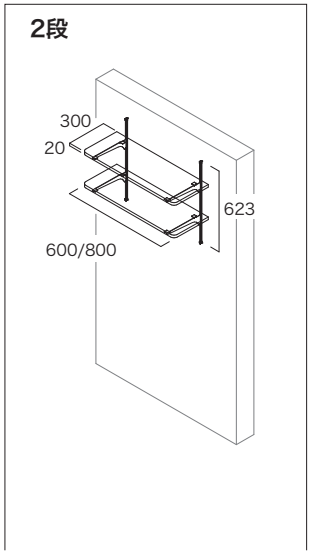

プラン	幅	カラー 棚板	カラー アームハング棚柱SS	コード	品番	入数	設計価格
2段D300	600	シェルホワイト	SSホワイト	04260490	KTB2D3W6-W-LW	1セット	30,000円(税込33,000円)/セット
			SSブラック	04260491 受5	KTB2D3W6-B-LW		30,000円(税込33,000円)/セット
		ブライトウォールナット	SSホワイト	04260492	KTB2D3W6-W-IJ		30,000円(税込33,000円)/セット
			SSブラック	04260493 受5	KTB2D3W6-B-IJ		30,000円(税込33,000円)/セット
		アッシュウォールナット	SSホワイト	04260494 受5	KTB2D3W6-W-AJ		30,000円(税込33,000円)/セット
			SSブラック	04260495	KTB2D3W6-B-AJ		30,000円(税込33,000円)/セット
		ダークグレー	SSホワイト	04260496 受5	KTB2D3W6-W-DG		30,000円(税込33,000円)/セット
			SSブラック	04260497	KTB2D3W6-B-DG		30,000円(税込33,000円)/セット
	800	シェルホワイト	SSホワイト	04260498	KTB2D3W8-W-LW		32,600円(税込35,860円)/セット
			SSブラック	04260499 受5	KTB2D3W8-B-LW		32,600円(税込35,860円)/セット
		ブライトウォールナット	SSホワイト	04260500	KTB2D3W8-W-IJ		32,600円(税込35,860円)/セット
			SSブラック	04260501 受5	KTB2D3W8-B-IJ		32,600円(税込35,860円)/セット
		アッシュウォールナット	SSホワイト	04260502 受5	KTB2D3W8-W-AJ		32,600円(税込35,860円)/セット
			SSブラック	04260503	KTB2D3W8-B-AJ		32,600円(税込35,860円)/セット
		ダークグレー	SSホワイト	04260504 受5	KTB2D3W8-W-DG		32,600円(税込35,860円)/セット
			SSブラック	04260505	KTB2D3W8-B-DG		32,600円(税込35,860円)/セット

※2段プランの棚柱の長さは、623mm(棚柱エンドを含む)です。

セット内容 ■2段　可動棚板　20×300×600・800×2枚/棚柱×2本/棚柱エンド×4個/ビスL=50×12本/棚受×左右各1本・2セット/ビスL=16×4本・2セット計8本

製品仕様
- 棚板 ■ 基材=芯材:集成材　表面材:MDF　■ 表面=特殊硬化コート紙(EBコート仕様)
- アームハング棚柱SS ■ 材質=スチール

耐荷重の目安値

パーツ	耐荷重の目安値
棚板	10kg 上吊ハンガーパイプありの場合、合計10kg(注)
上吊ハンガーパイプ	5kg

左記は耐荷重の目安値であり、保証値ではありません。
(注)棚板に載せる物の重さと上吊ハンガーパイプに吊り下げる物の重さの合計です。

可動棚板セット セレクトシリーズ Bタイプ用上吊ハンガーパイプ φ16オールステンレスパイプ NEW

幅(対応幅)	コード	品番	入数	設計価格
512(600)	04260506	KTB-HPW6	1セット	4,300円(税込 4,730円)/セット
712(800)	04260507	KTB-HPW8		4,700円(税込 5,170円)/セット

セット内容 パイプ×1本/両端ブラケット×2個/ボルトL=25×2本/ボルトL=40×2本/ワッシャー×2個

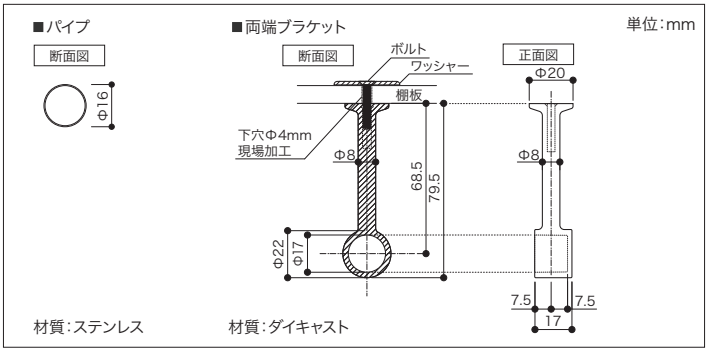

NANKAI PLYWOOD 南海プライウッド株式会社
本社 〒760-0067 香川県高松市松福町1-15-10
https://www.nankaiplywood.co.jp/
follow me!

首都圏営業グループ
首都圏 第1チーム TEL(087)825-3621 FAX(087)825-3645
首都圏 第2チーム TEL(087)825-3621 FAX(087)825-3645

西日本営業グループ
近畿営業チーム TEL(087)825-3623 FAX(087)825-3647
中四国営業チーム TEL(087)825-3624 FAX(087)825-3648
九州営業チーム TEL(087)825-3625 FAX(087)825-3649

東日本営業グループ
北海道・東北営業チーム TEL(087)825-3632 FAX(087)825-3695
関東甲信越営業チーム TEL(087)806-3660 FAX(087)825-3645
中部営業チーム TEL(087)825-3622 FAX(087)825-3646

新規開拓営業グループ TEL(087)825-3634 FAX(087)825-3695

収納生活 NANKAI
365日。快適収納生活。

■寸法単位:mm ■表示価格に施工費は含まれておりません。■ 製品改良のため、予告なく仕様を変更することがあります。ご了承ください。
■ 印刷物と実物では色味が異なる可能性があります。あらかじめご了承ください。

PP-KST2509-00 発行 2025年9月