New Release!

RAKULO

衣類乾燥機収納［ラクロ］

洗濯・乾燥・収納が1ヵ所でまとめてできるシステム収納。

使用例：電気式衣類乾燥機
カラー：アッシュウォールナット

使用例：乾太くん DELUXE TYPE 6kg RDT-63T
カラー：ブライトウォールナット

洗濯・乾燥・収納が
1ヵ所で実現！

さまざまな種類の衣類乾燥機と洗濯機が設置でき、洗濯家事が楽に行なえるランドリールーム収納を実現！

STEP 1

洗剤を取り洗濯機へIN

STEP 2

洗濯機で洗う

STEP 3

衣類乾燥機で乾燥させる

使用例：乾太くんDELUXE TYPE
6kg RDT-63

※「乾太くん」は東京ガス株式会社の商標登録です。

STEP 4

乾燥した衣類を取り出し
仕分け・畳む

STEP 5

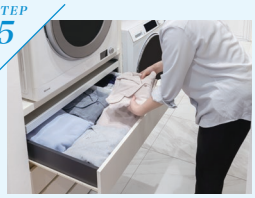

収納する

どんなインテリアにも馴染む カラーラインナップ

シックなアッシュウォールナット、モダンでナチュラル感あふれるブライトウォールナット、ピュアでシンプルなシェルホワイトの3色展開で、お好みのインテリアテイストに合わせて選べます。

アッシュウォールナット
Ash Walnut

ブライトウォールナット
Bright Walnut

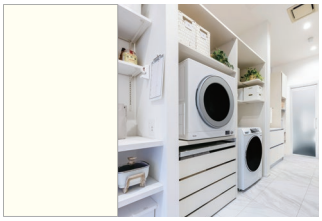

シェルホワイト
Shell White

ご注意
- 建設工事（電気工事・ガス配管工事など）は関連する法令・規定に従って法的有資格者が行なってください。
- 衣類乾燥機製品を設置する場合の離隔距離は、各メーカーの設置条件に準じて設置してください。
- コンセント（ガスコンセント、ガス栓、電源コンセントなど）や排湿管は、設置する機器や本製品に干渉しない位置に配管・配線を行なってください。
- 排湿管を扉内に設置する場合は、衣類乾燥機製品の設置条件や排湿管の種類を守って設置してください。

Model Plan ラクロ モデルプラン

パーツ共通情報	設計価格単位：セット	寸法単位：mm
プラン共通事項	高さ設定：1990mm	奥行設定：600mm

ご注文の際の注意点

お選びいただくセット品番のプラスアップパーツの種類やカラーによっては生産に5営業日いただく場合があります。
納期に関しては専用カタログのパーツラインナップページでご確認ください。
セット品番のパーツに受◎マークを含まない場合は、在庫品と同様の納期になります。

カラーバリエーションについて

セット品番の■には、色記号が入ります。
ご注文の際は、色記号をご記入ください。
※セット品番の■と、パーツ品番の■は同じ色記号になります。

色記号	LW	IJ	AJ
色　名	シェルホワイト	ブライトウォールナット	アッシュウォールナット

：棚板(固定)　：連結棚板(固定)　：L型棚板(固定)　：重量用棚板(固定)　：スライド式カウンター　：開戸

上記の各棚板は、全て固定して設置するため、上下に可動することはできません。
※同梱している可動用の棚受は使用できません。

間口 6尺 タテ型洗濯機

使用例：乾太くん DELUXE TYPE 6kg RDT-63T
カラー：ブライトウォールナット

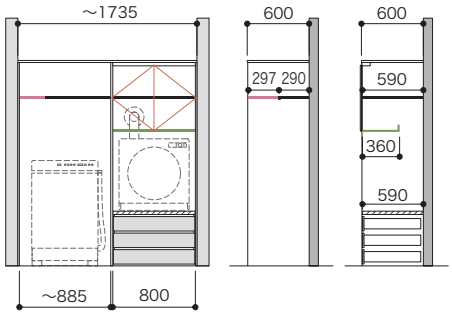

セット品番 **AY000001■**

プラン合計 **210,300円**（税込 **231,330円**）

パーツ	品番	設計価格	数量
天板	N3TT-D6W18-■-A	15,200円	1
側板	N3TG-D6H19-■-A1	10,700円	2
仕切板	N3TS-D6H19-■-A1	15,000円	1
背板パネル	N3OP-W36-■	6,800円	2
重量用棚板	N3TAK-D6W08-■	16,400円	1
L型棚板	N3TAL-D3W08-■	8,900円	1
棚板	N3TA-D3W09-■-A	4,900円	1
棚板	N3TA-D6W08-■-A1	5,500円	1
連結棚板	N3TAR-D3-■	5,400円	1
フレーム引出し　3段	N3F3-D6W08-■	69,000円	1
開戸	N3HD-W08S-■	30,200円	1
開戸用フィラー材	N3HDF-■	4,800円	1

間口 6尺 ドラム式洗濯機

使用例：乾太くん DELUXE TYPE 6kg RDT-63
カラー：シェルホワイト

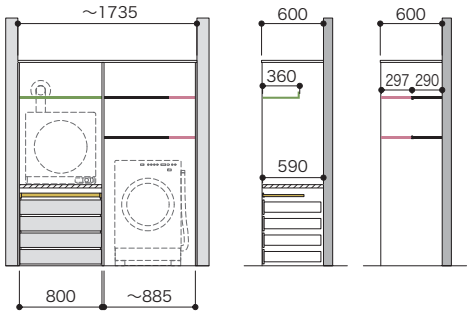

セット品番 **AY000003■**

プラン合計 **223,300円**（税込 **245,630円**）

パーツ	品番	設計価格	数量
天板	N3TT-D6W18-■-A	15,200円	1
側板	N3TG-D6H19-■-A1	10,700円	2
仕切板	N3TS-D6H19-■-A1	15,000円	1
背板パネル	N3OP-W36-■	6,800円	2
重量用棚板	N3TAK-D6W08-■	16,400円	1
L型棚板	N3TAL-D3W08-■	8,900円	1
棚板	N3TA-D3W09-■-A	4,900円	2
連結棚板	N3TAR-D3-■	5,400円	2
フレーム引出し　2段	N3F2-D6W08-■	46,000円	2
スライド式カウンター	N3SRC-D6W08-S	20,200円	1

間口 3尺

使用例：乾太くん DELUXE TYPE 9kg RDT-93T
カラー：アッシュウォールナット

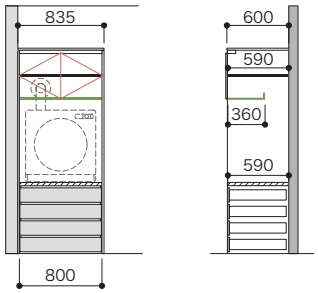

セット品番 **AY000004■**

プラン合計 **190,800円**（税込 **209,880円**）

パーツ	品番	設計価格	数量
天板	N3TT-D6W09-■-A	8,400円	1
側板	N3TG-D6H19-■-A1	10,700円	1
エンド側板	N3EG-D6H19-■-A1	15,000円	1
重量用棚板	N3TAK-D6W08-■	16,400円	1
L型棚板	N3TAL-D3W08-■	8,900円	1
棚板	N3TA-D6W08-■-A1	5,500円	1
フレーム引出し　2段	N3F2-D6W08-■	46,000円	2
開戸	N3HD-W08XS-■	29,100円	1
開戸用フィラー材	N3HDF-■	4,800円	1

プラン共通事項	高さ設定：1362mm	奥行設定：600mm

間口 3尺 ドラム式洗濯機

使用例：乾太くん DELUXE TYPE 6kg RDT-63
カラー：ブライトウォールナット

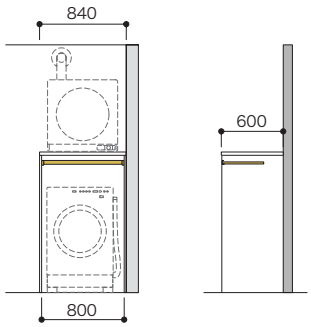

セット品番 **AY000005■**

プラン合計 **75,100円**（税込 **82,610円**）

パーツ	品番	設計価格	数量
重量用天板	N3TTK-D6W08-■	13,300円	1
ミドルエンド側板2入	N3MEG-D6H13-■	41,600円	1
スライド式カウンター	N3SRC-D6W08-S	20,200円	1

NANKAI PLYWOOD 南海プライウッド株式会社
本社　〒760-0067　香川県高松市松福町1-15-10
https://www.nankaiplywood.co.jp/
follow me!

首都圏営業グループ
首都圏 第1チーム　TEL(087)825-3621　FAX(087)825-3645
首都圏 第2チーム　TEL(087)825-3621　FAX(087)825-3645

西日本営業グループ
近畿営業チーム　TEL(087)825-3623　FAX(087)825-3647
中四国営業チーム　TEL(087)825-3624　FAX(087)825-3648
九州営業チーム　TEL(087)825-3625　FAX(087)825-3649

東日本営業グループ
北海道・東北営業チーム　TEL(087)825-3632　FAX(087)825-3695
関東甲信越営業チーム　TEL(087)806-3660　FAX(087)825-3645
中部営業チーム　TEL(087)825-3622　FAX(087)825-3646

海外及び新規開拓営業グループ　TEL(087)825-3634　FAX(087)825-3649

収納生活 NANKAI
365日。快適収納生活。

■ 寸法単位：mm ■ 表示価格に施工費は含まれておりません。■ 製品改良のため、予告なく仕様を変更することがあります。ご了承ください。
■ 印刷物と実物では色味が異なる可能性があります。あらかじめご了承ください。

PP-RAT2405-01P　発行　2024年 5月