2021.02

CABLOCK2

たたみボックス収納 [キャブロック2]

施工説明書

必ずお読みください

NANKAI PLYWOOD 南海プライウッド株式会社
本社 〒760-0067 香川県高松市松福町1-15-10

首都圏営業グループ	首都圏 第1・2・3チーム	TEL(087)825-3621	FAX(087)825-3645
東日本営業グループ	北海道・東北営業チーム	TEL(087)825-3632	FAX(087)825-3695
	関東甲信越営業チーム	TEL(087)806-3660	FAX(087)825-3645
	中部営業チーム	TEL(087)825-3622	FAX(087)825-3646
西日本営業グループ	近畿営業チーム	TEL(087)825-3623	FAX(087)825-3647
	中四国営業チーム	TEL(087)825-3624	FAX(087)825-3648
	九州営業チーム	TEL(087)825-3625	FAX(087)825-3649
特需営業グループ	特需 第1・2・3チーム	TEL(087)825-3662	FAX(087)825-3669

注意事項

施工をされる方へ
■施工前に必ず本説明書をよくお読みのうえ、正しく施工を行なってください。
■本書にそわず、間違った施工・取り扱いを行なった場合には、当社での保証はしかねますのでご注意ください。

屋外禁止 内装専用の製品です。屋外での使用はできません。

キズ注意 施工時に部材表面をキズつけないようご注意ください。

水・湿気禁止 屋内でも直接水のかかる場所や湿度の高い場所での使用はしないでください。

火気厳禁 木質製品です。火気の取り扱いには充分お気をつけください。

テープ禁止 粘着テープ(セロハンテープ・シール等)を化粧面に貼らないでください。

溶剤厳禁 溶剤・薬品・油・インク等が付着しないようにご注意ください。付着した場合はすぐに拭き取ってください。放置するとシミ・変色・劣化の原因となります。

詳細図

■ ベースユニット

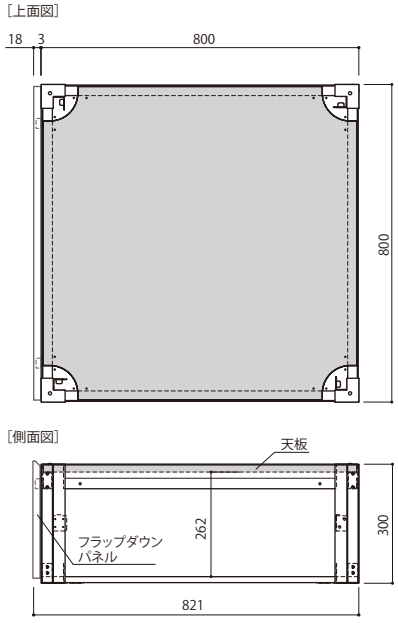

■ ドロワーユニット

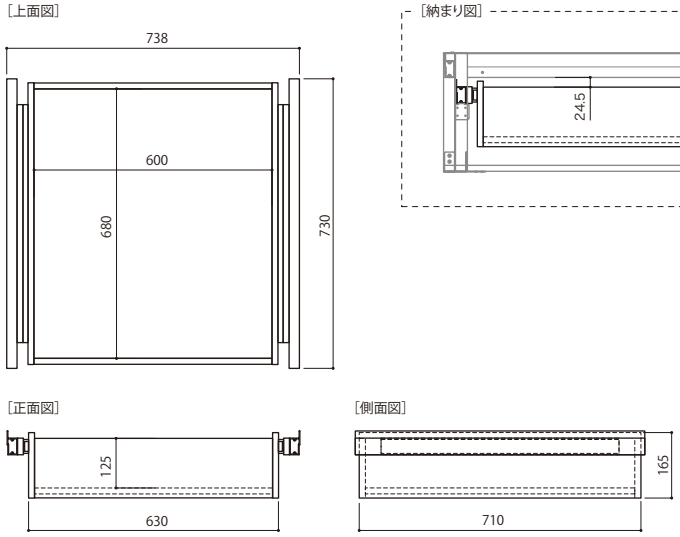

■ フラップダウンパネル(標準タイプ)

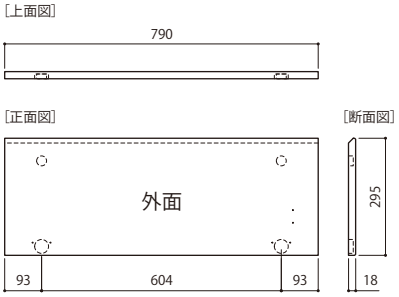

■ フラップダウンパネル(両入隅タイプ)

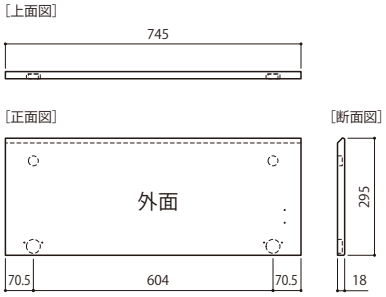

■ 畳

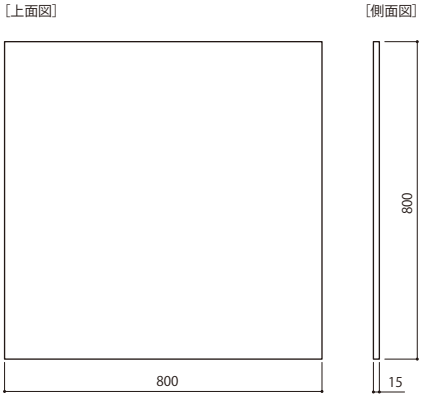

■ フラップダウンパネル(右入隅タイプ)

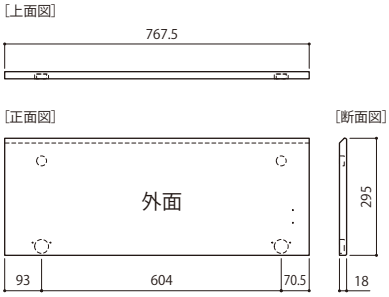

■ フラップダウンパネル(左入隅タイプ)

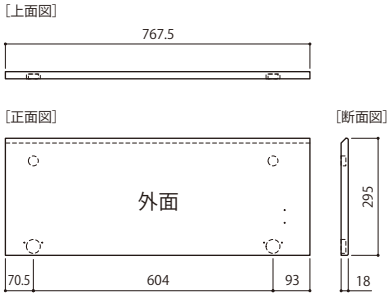

部品明細

下の一覧表にて部品・本数を充分お確かめください。

ベースユニット	畳ストッパー	連結ボルト	連結ナット	施工・取扱説明書	—	—	—	—
	8	2	2	各1				
ドロワーユニット	スライドレールユニット	連結ボルト	—	—	—	—	—	—
	左右各1	4						
フラップダウンパネル	スライドヒンジ	座金	ビスL=16 ヒンジ取り付け用	システムビスL=13.5 座金取り付け用	サラビスL=14 座金取り付け用	フロントアジャスター	ボルトL=40 フラップダウンパネル取り付け用	クリアバンパー
	2	2	4	4	2	2	2	2
	ソフトダウンステー	マウンティングプレート	アーム取付座	ビスL=14 アーム取付座取り付け用	ビスL=10 マウンティングプレート取り付け用	ビスL=10 ソフトダウンステー取り付け用	カバーキャップ	
	1	1	1	2	4	1	4	

施工手順

単位:mm

施工前の準備

キャブロック2を壁付けする場合は、巾木を設置幅分取り外してください。

1 ベースユニットの連結

設置位置を決め、連結ボルトと連結ナットでベースユニット同士を連結します。
※ベースユニットに前後左右はありません。

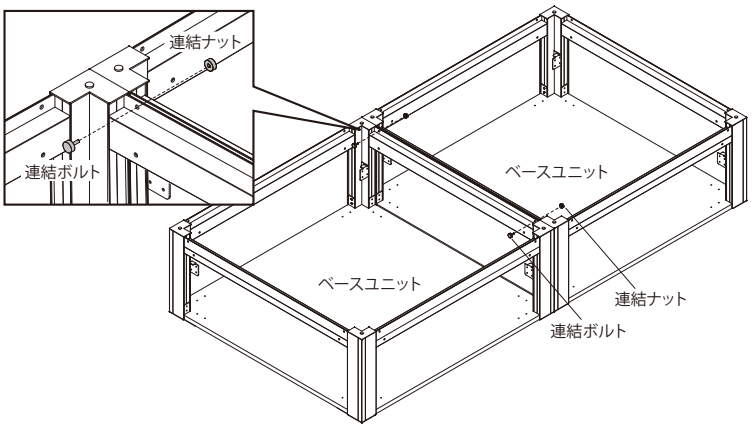

2 フラップダウンパネルの取付(開閉させる場合)

フラップダウンパネル取付の前に	ドロワーユニットを取り付ける場合、側面のフラップダウンパネルにはアーム取付座・ソフトダウンステーは取り付けできません。

(1) フラップダウンパネルへ部品の取付

❶ フロントアジャスターの取付
当て木をしてフロントアジャスターをハンマーで打ち込みます。

❷ スライドヒンジの取付
スライドヒンジをビスL=16で固定します。

❸ アーム取付座の取付
アーム取付座をビスL=14で固定します。
※アーム取付座に上下はありません。

ご注意
電動式ドライバー使用禁止

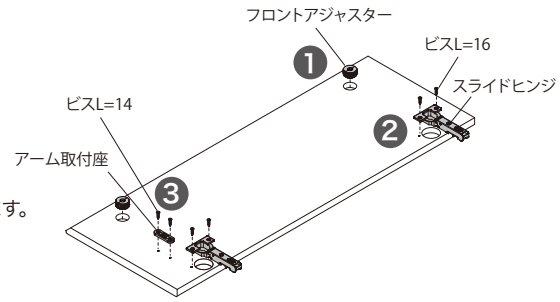

❹ ソフトダウンステーの取付
ソフトダウンステーを横向きにアーム取付座にはめ込み、90°回転させて取り付けます。

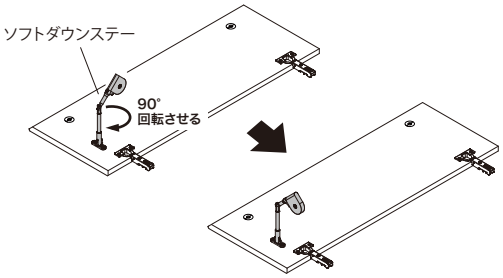

(2) ベースユニットへ部品の取付

❶ 座金の取付

座金をシステムビスL=13.5、
サラビスL=14で固定します。

ご注意

電動式ドライバー使用禁止

※システムビスL=13.5のみ

❷ マウンティングプレートの取付

マウンティングプレートをL型金具に
ビスL=10で固定します。

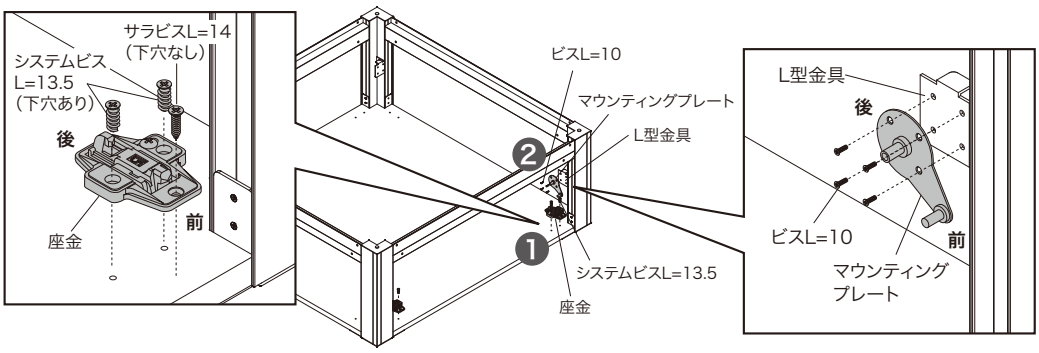

(3) ベースユニットとフラップダウンパネルの取付

❶ ベースユニットとフラップダウンパネルの取付

スライドヒンジを座金へ取り付け、
ソフトダウンステーをマウンティングプレートに
差し込みます。

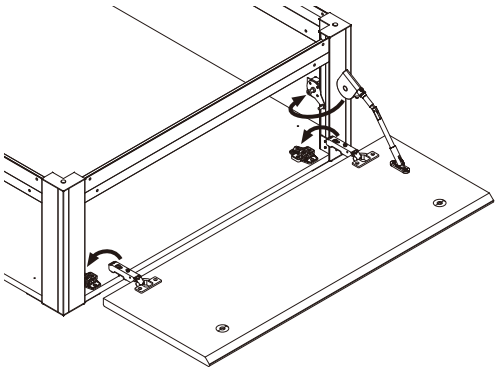

❷ ソフトダウンステーの取付

ソフトダウンステーとマウンティングプレートをビスL=10で固定し、
クリアバンパーとカバーキャップを取り付けます。

ご注意

クリアバンパーはベースユニットの端部から
100mm以上あけて取り付けてください。

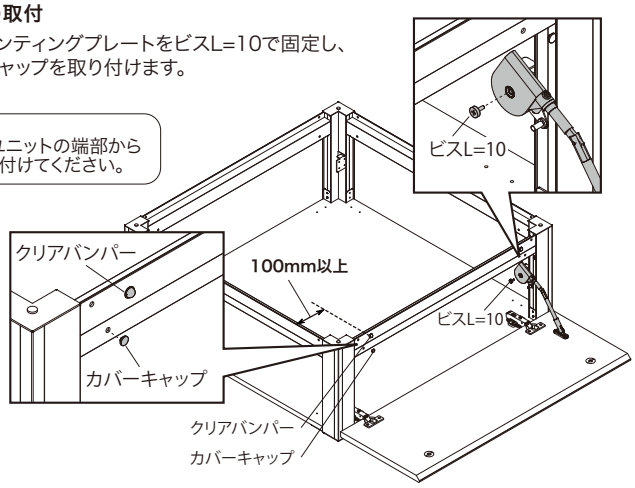

3 フラップダウンパネルの取付（固定する場合）

フラップダウンパネルの取付

フラップダウンパネルを固定する場合は、ボルトL=40でベースユニット内側の下穴を使用して固定します。
※ソフトダウンステーは取り付けたまま、固定します。

ご注意

フラップダウンパネルを固定する場合は
ソフトダウンステーとクリアバンパーのみ取り付けます。

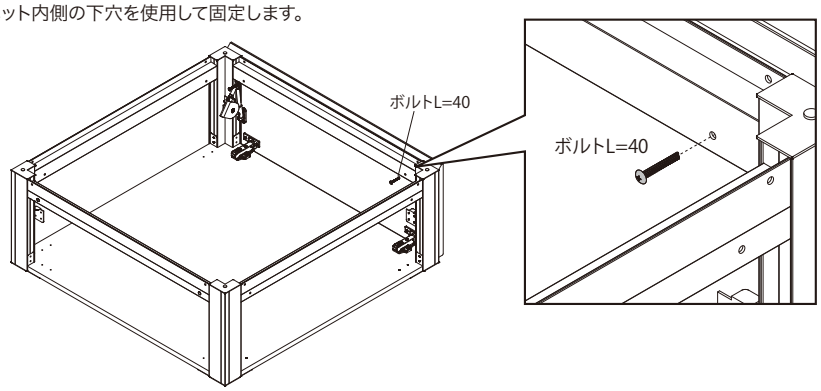

4 ドロワーユニットの取り付け

(1) スライドレールユニットの取付

スライドレールユニットはL型金具にのせて連結ボルトで締め付けます。

ご注意

連結ボルトの緩みがないように、しっかりと締め付けてください。

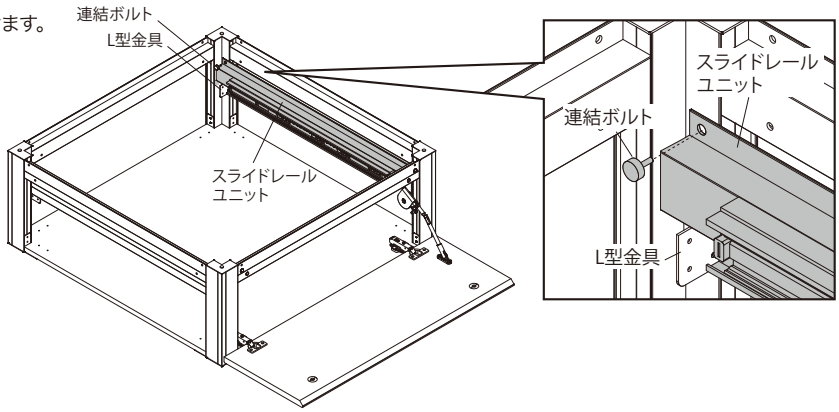

（2）引出し本体の取付

スライドレールに引出し本体を取り付けます。

【引出しの取り外し方法】

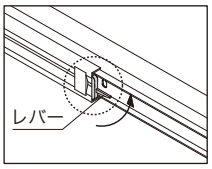

左はレバーを上げる

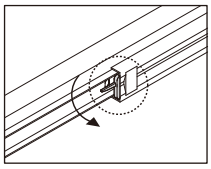

右はレバーを下げる

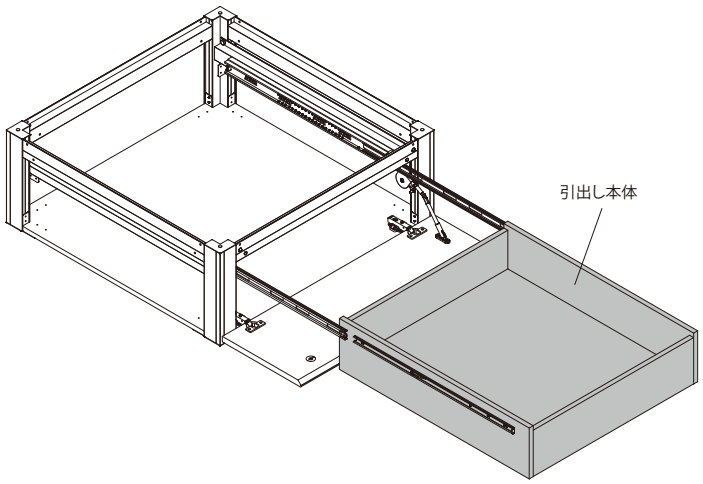

（3）フラップダウンパネルの取付

ドロワーユニットの側面が見える場合は、フラップダウンパネルにクリアバンパーのみ取り付け、ボルトL=40でベースユニット内側の下穴を使用して固定します。

ご注意
クリアバンパーはベースユニットの端部から100mm以上あけて取り付けてください。

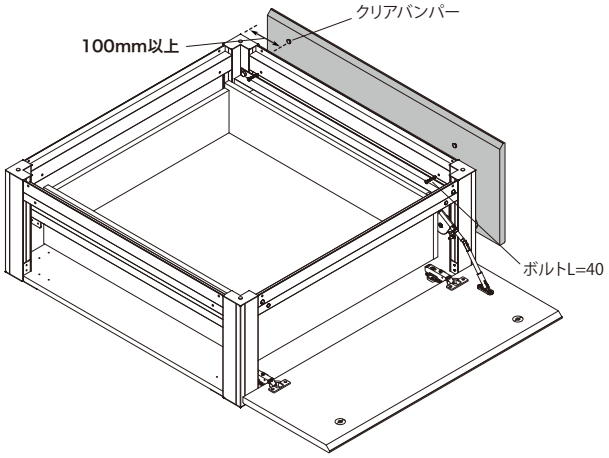

5 天板・畳の取り付け

（1）天板・畳ストッパーの取付

天板をのせ、畳を設置する外周部分に畳ストッパーを取り付けます。

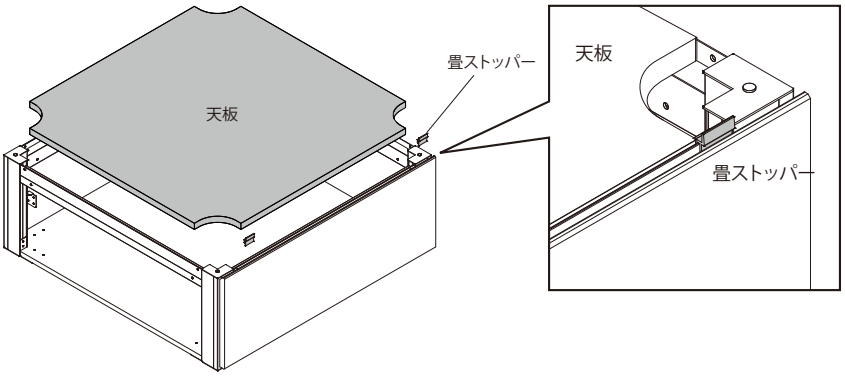

（2）畳の取付

畳をのせます。

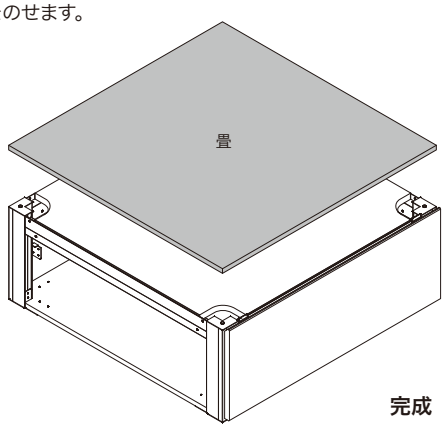

完成

建築基準法に基づくホルムアルデヒド発散等級表示

製品名：たたみボックス収納
キャブロック2
製造者名称：南海プライウッド（株）
発散区分：F☆☆☆☆
住宅部品表示ガイドラインによる
ロット番号：製品梱包に記載

-構成材料-

内装仕上部分	
ホルムアルデヒド発散建築材料	発散区分
MDF	F☆☆☆☆
接着剤	F☆☆☆☆

下地部分	
ホルムアルデヒド発散建築材料	発散区分
MDF	F☆☆☆☆
接着剤	F☆☆☆☆

ご注意 この用紙は建築基準法に基づく納入部材の確認書類となりますので、大切に保管して工事責任者へ渡してください。

問合せ先：品質管理チーム　087-894-8025