※当図面はイメージ及び寸法の確認用であり、発注時には納まり、下地等の打合せが必要です。
※躯体の状況をご確認ください。
※施工方法、構成およびサイズにより、お見積もり価格が変わります。

壁に部材を直接取り付ける際は、必ず下地を付けるようにしてください。

下地必要位置

※製品を設置する壁面に厚さ12mm以上のコンパネ下地(現場調達)を貼ってください。
※床面に設置する際は、厚さ12mm以上の木質床材または、コンパネ下地(現場調達)が必要です。

※既製サイズ以外の部材は現場カットお願いします。

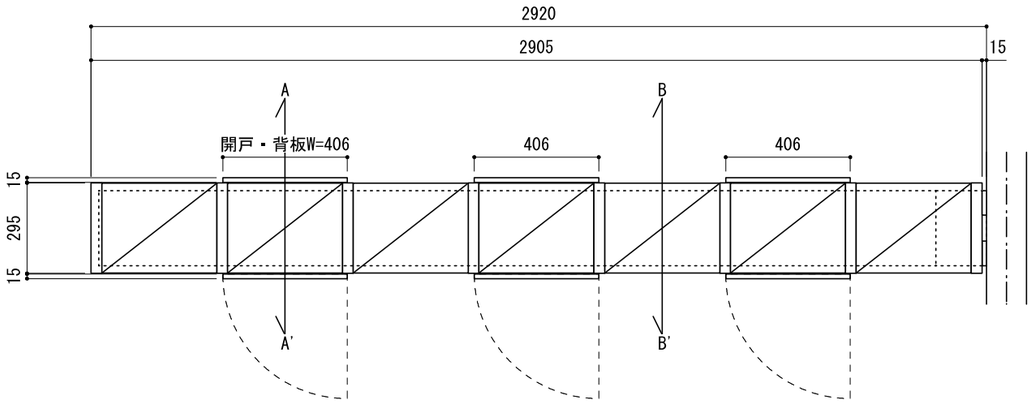

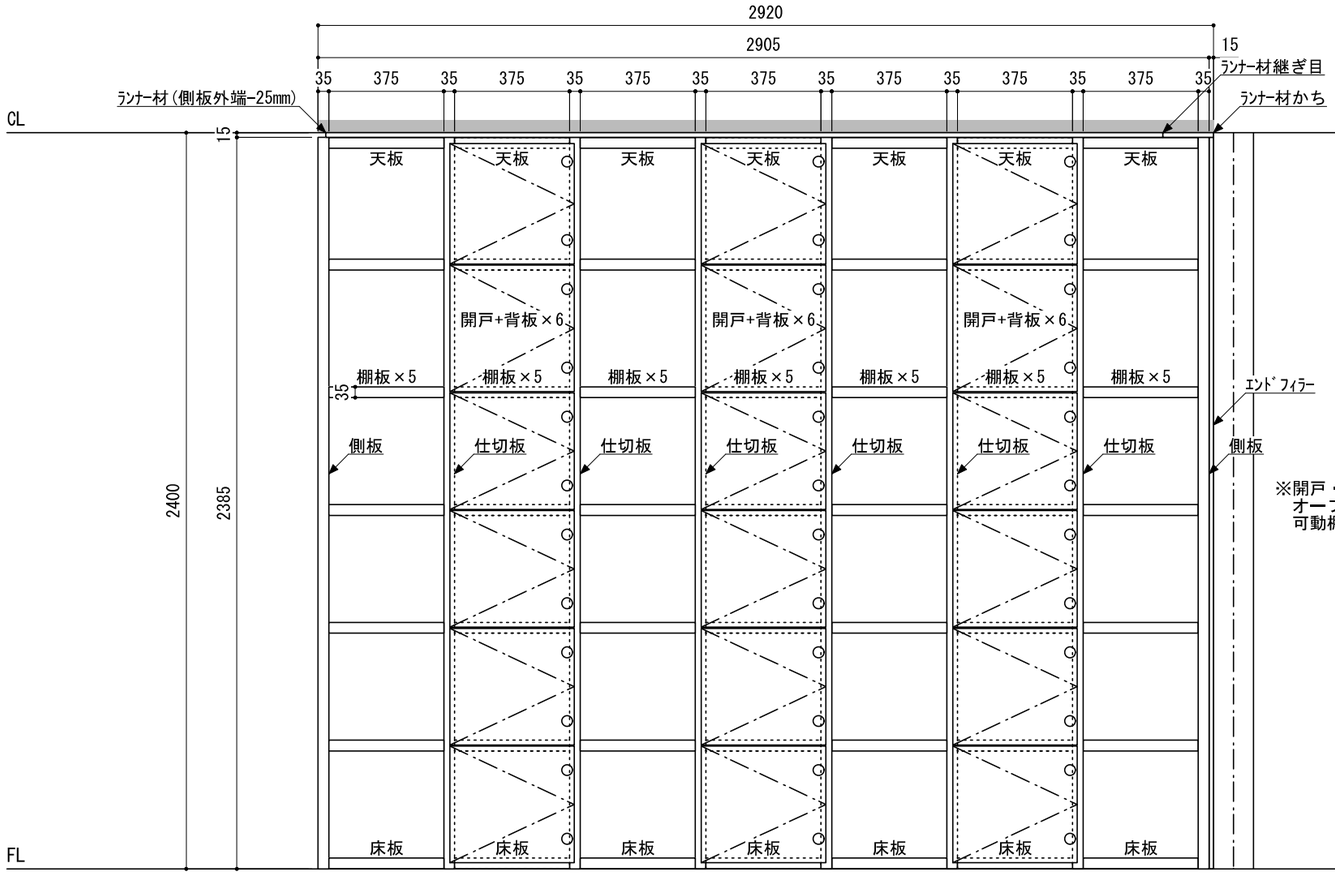

※開戸・背板設置スペースの上下棚板、
オープン側最上段・最下段の棚板は固定棚としてください。
可動棚・ガラス棚板のみでの構成は不可です。

※最上部の開戸・背板を19mmカット

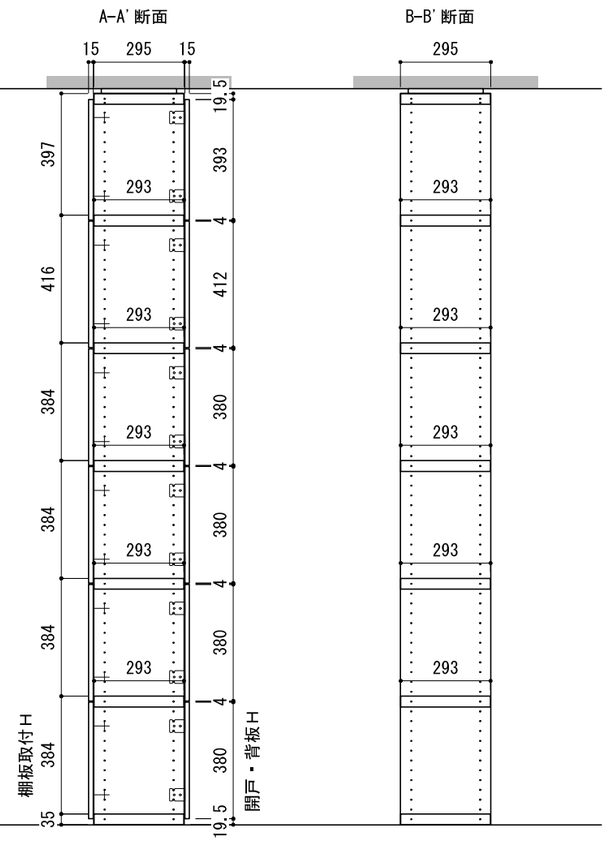

※セット品番の■には色記号（WV・GO・RJ・DJ・BJ）が入ります。

南海プライウッド株式会社	商品名	ブックシェルフ収納【フィクサス】	セット品番	AR000016■	作成日	2022年3月11日	縮尺	1/20