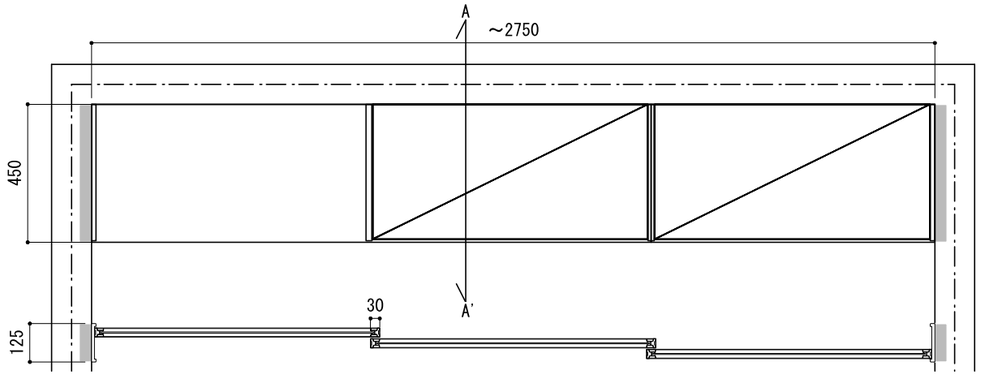

壁に部材を直接取り付ける際は、必ず下地を付けるようにしてください。

下地必要位置

※製品を設置する壁面に厚さ１２mm以上のコンパネ下地（現場調達）または補強桟木が必要です。
※床面には、厚さ１２mm以上の木質床材が必要です。

※当図面はイメージ及び寸法の確認用であり、発注時には納まり、下地等の打合せが必要です。
※躯体の状況をご確認ください。
※施工方法、構成およびサイズにより、お見積もり価格が変わります。

**※既製サイズ以外の部材は現場カット願います。**

⚠ コンセントが必要な部分は、あらかじめ壁に電源線を配線してください。

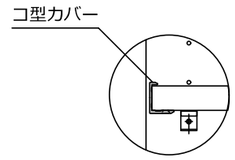


A-詳細図

A-A'断面

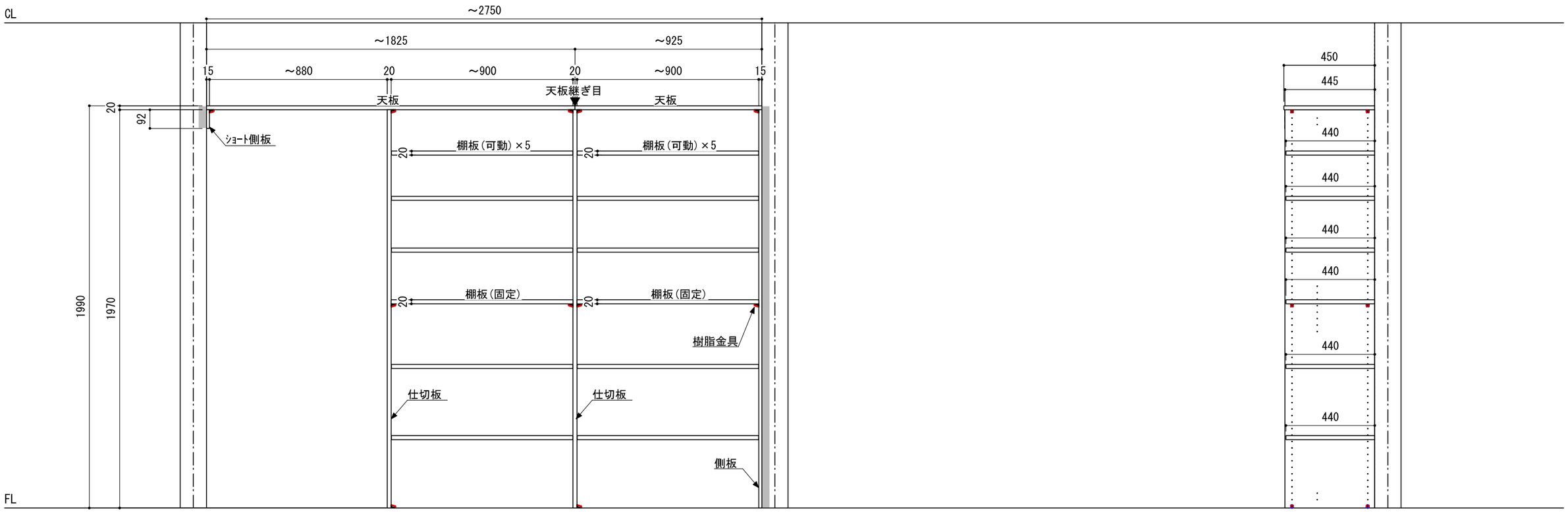


| 南海プライウッド株式会社 | 商品名 | キッチン収納パネルタイプ【フリモ】 | プラン名 | PLAN05　9尺<900> | 作成日 | 2016年8月17日 | 縮尺 | 1/20 |
|---|---|---|---|---|---|---|---|---|