壁に部材を直接取り付ける際は、必ず下地を付けるようにしてください。

下地必要位置

※製品を設置する壁面に厚さ１２mm以上のコンパネ下地（現場調達）または補強桟木が必要です。
※床面には、厚さ１２mm以上の木質床材が必要です。

※当図面はイメージ及び寸法の確認用であり、発注時には納まり、下地等の打合せが必要です。
※躯体の状況をご確認ください。
※施工方法、構成およびサイズにより、お見積もり価格が変わります。

※印の付いた部材は現場カットお願いします。

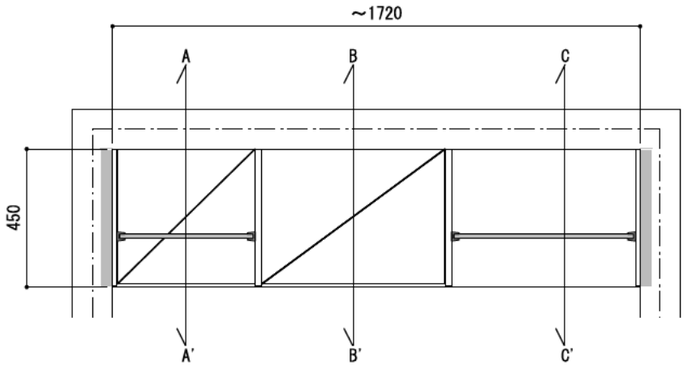

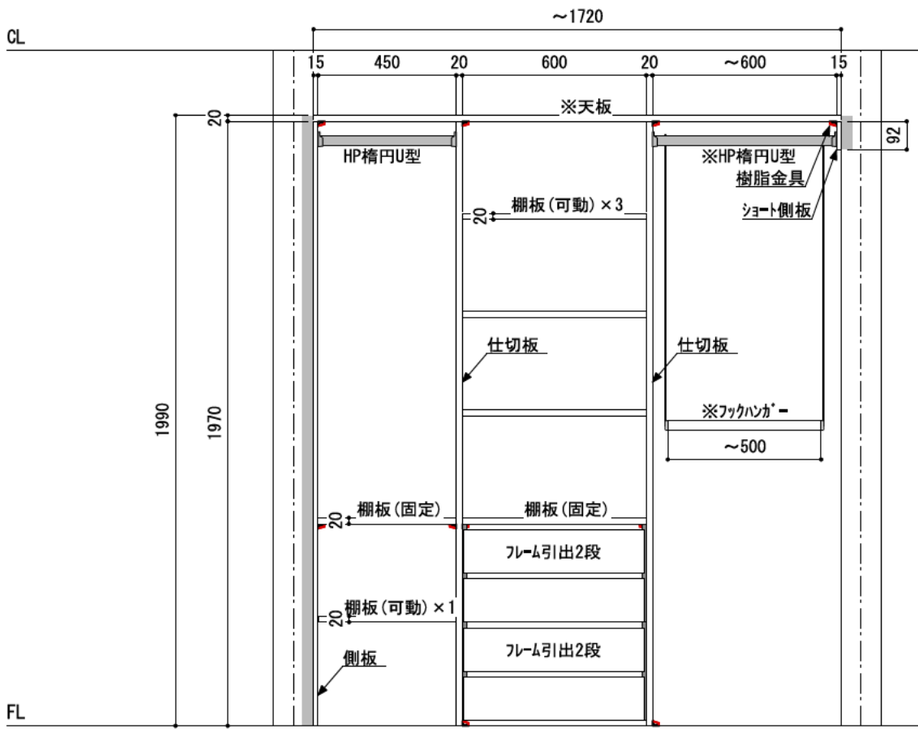

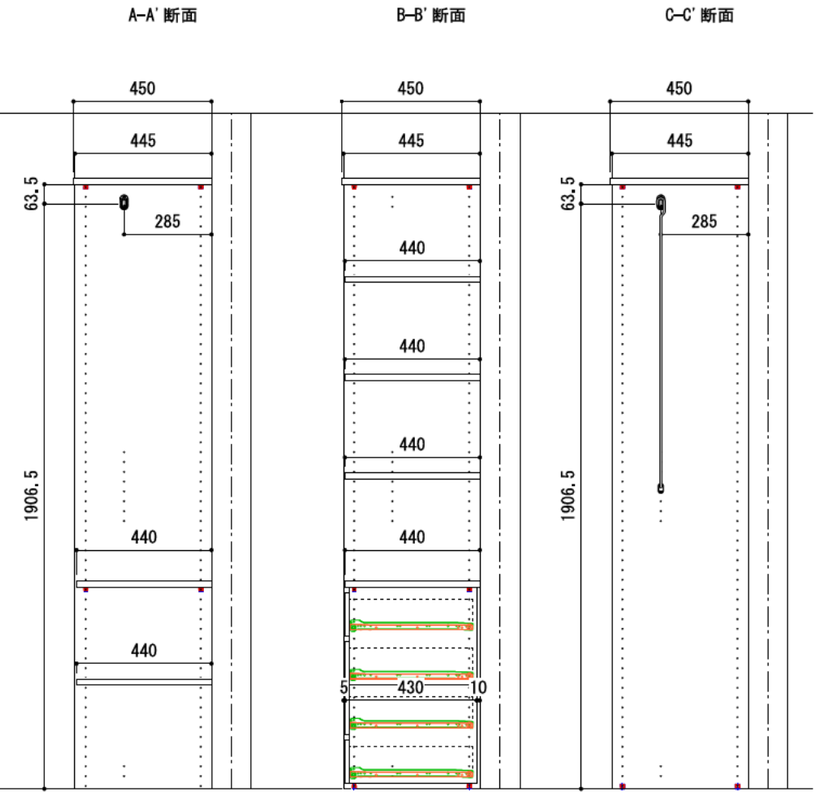

※　HP：ハンガーパイプ

南海プライウッド株式会社	商品名	クロゼットシステム　ウォールゼット　ノエル3	プラン名	PLAN23-A　奥行450	作成日	2020年5月13日	縮尺	1/20