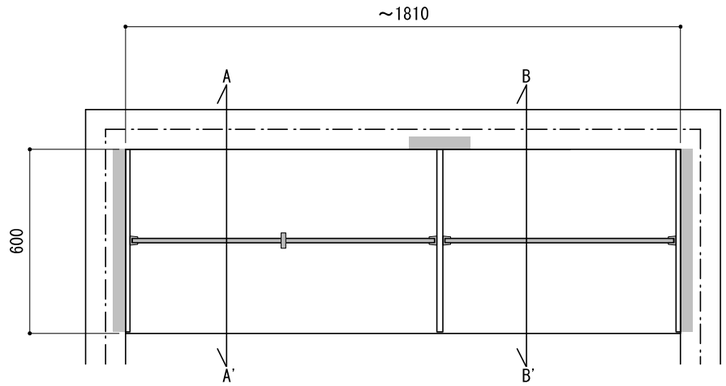


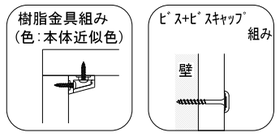


壁に部材を直接取り付ける際は、必ず下地を付けるようにしてください。

下地必要位置

※製品を設置する壁面に厚さ１２mm以上のコンパネ下地（現場調達）または補強桟木が必要です。

※当図面はイメージ及び寸法の確認用であり、発注時には納まり、下地等の打合せが必要です。
※躯体の状況をご確認ください。
※施工方法、構成およびサイズにより、お見積もり価格が変わります。

※印の付いた部材は現場カットお願いします。

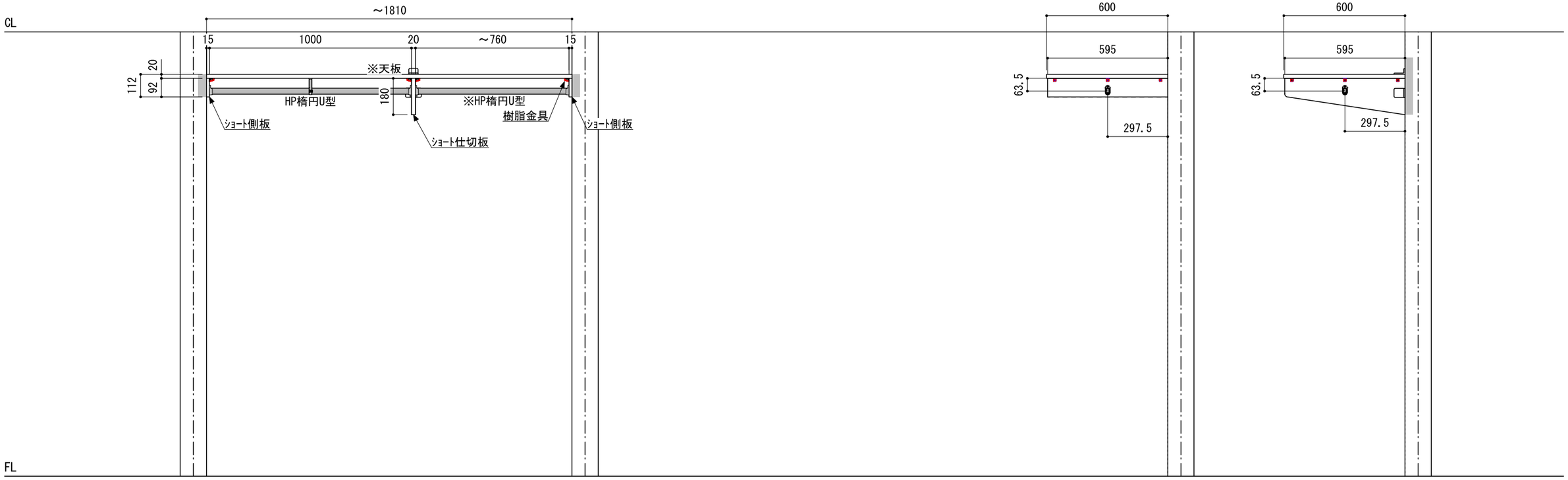


※　HP：ハンガーパイプ

※■には色記号（LW・IJ・AJ）が入ります。

| | | | | | | | | |
|---|---|---|---|---|---|---|---|---|
| 南海プライウッド株式会社 | 商品名 | クロゼットシステム　ウォールゼット　ノエル3 | セット品番 | AA018985■　奥行600 | 作成日 | 2020年12月12日 | 縮尺 | 1/20 |